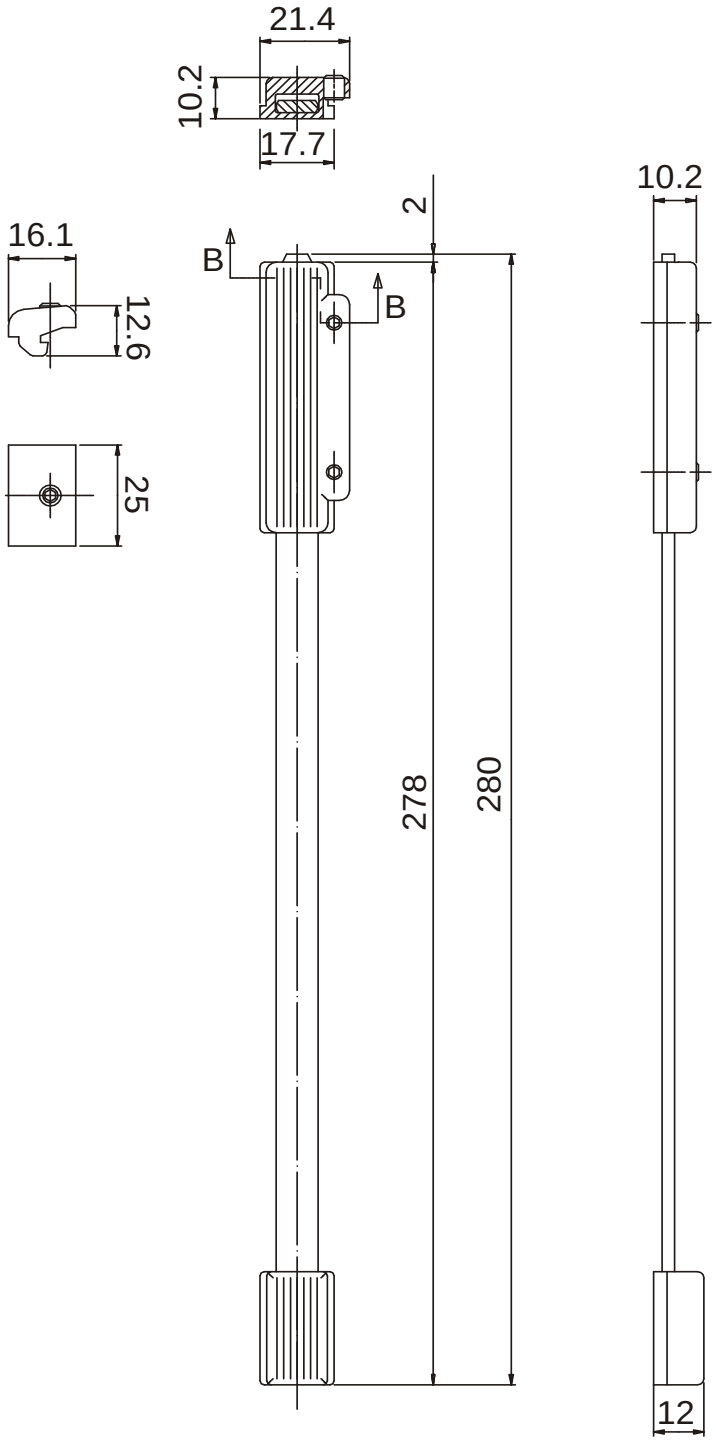1243.804