1152.72

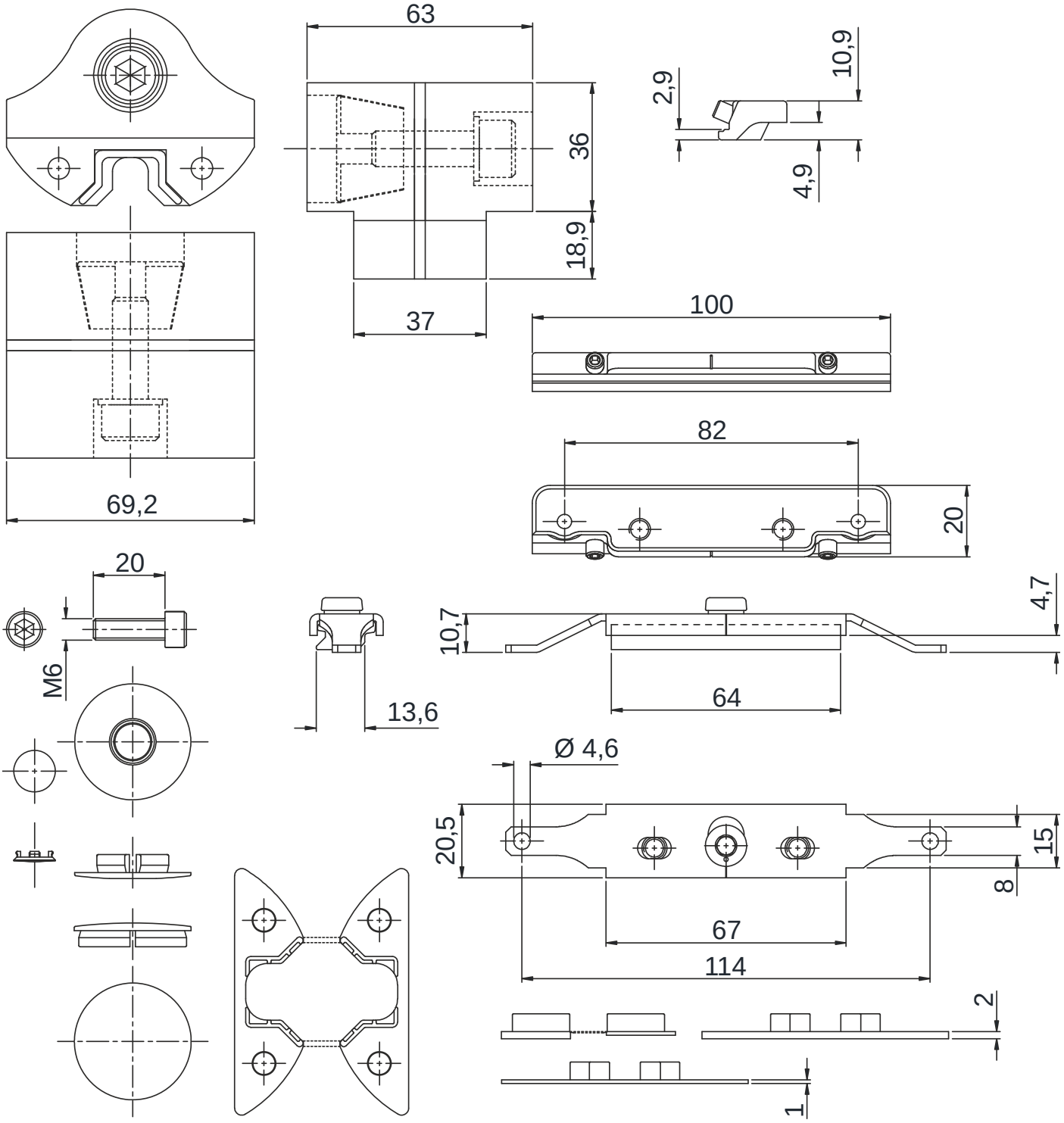
63
36
18,9
37
2,9
10,9
4,9
100
82
20
69,2
20
M6
13,6
10,7
4,7
64
Ø 4,6
20,5
15
8
67
114
2
1