CAMPO DI APPLICAZIONE:
● Eseguibile con spessore Max del vetro di mm 50
20 Eseguibile con spessore Max del vetro indicato (es. mm 46)
X Non eseguibile
N.B.: Lo spessore del vetro si riferisce allo spessore del materiale senza camera d'aria.

APPLICATION FIELD
● Feasible with max glass thickness of 50 mm
20 Feasible with max glass thickness shown (e.g. 46 mm)
X Not feasible
Note: The glass thickness refers to the thickness of the material without air space.

DOMAINE D' APPLICATION
● Réalisation possible avec épaisseur max du produit verrier de 50 mm
20 Réalisation possible avec épaisseur max du produit verrier indiquée (ex. 46 mm)
X Non réalisable
Note: L' épaisseur du vitrage indiquée correspond au produit verrier seulement (sans vide d'air).

CAMPO DE APLICACIÓN
● Puede ser utilizado con un espesor máximo del cristal de mm 50
20 Puede ser utilizado con el espesor máximo del cristal indicado (ey. mm 46)
X No ejecutable
Nota: en los espesores del cristal no se ha tenido en cuenta la cámara de aire.

ANWENDUNGSBEREICH:
● Verwendbar bis zur max. Glasstärke von 50 mm
20 Verwendbar bis zur angegebenen max. Glasstärke (z.B. 46 mm)
X Nicht verwendbar
Hinweis: Die Angabe der Glasstärke bezieht sich auf die Stärke von Vollglas.

ZAKRES STOSOWANIA
● Wykonywalne przy maksymalnej grubości szyby 50 mm
20 Wykonywalne przy wskazanej grubości szyby (np. 46 mm)
X Niewykonywalne
Uwaga: Grubość szyby odnosi się do grubości materiału bez komory

ДИАПАЗОН ПРИМЕНЕНИЯ
● применение возможно при максимальной толщине стекла 50 мм
20 применение возможно при указанной максимальной толщине стекла (напр. 46 мм)
X применение невозможно
Примечание: Толщина стекла означает толщину материала без воздушной камеры.

RIBANTA INCANTO+

ZERTIFIZIERT
CERTIFICATO
QM 328 - EN 13126-8
Nr. 228 6016161

Anta-ribalta Manovra tradizionale
per profili a Camera Unificata e NC International

Turn-first mechanism for traditional manoeuvre
for Euro-grooves profiles

Oscillo-battant Manoeuvre Traditionnelle
pour profils à Chambres Européennes

Oscilo-batiente Maniobra Tradicional
para perfiles a Càmara Unificada y NC International

Dreh-Kipp-Standardbeschlag
Für Euro-Nut

SKRZYDŁO OBROTOWO-ODCHYLANE
tradycyjnie otwierane do ram z Euro-wpustem i NC International

Поворотно-откидной механизм с традиционным открыванием -
для профилей с европазом

Peso max dell' anta **130 Kg** con kit di rinforzo (art. 3010.708R/L)
Leaf max weight **130 Kg** with reinforcement kit (art. 3010.708R/L)
Poids max du vantail **Kg 130** avec le kit de renfort (réf. 3010.708R/L)
Peso máx de la hoja **kg 130** con el kit de refuerzo (art. 3010.708R/L)
Maximales Gewicht **130 Kg** mit Verstärkungs-Kit (Artikel 3010.708 R/L)
Ciężar maks. skrzydła **130 kg** z zespołem wzmacniającym (art. 3010.708R/L)
Максимальный вес створки **130 кг** с комплектом усиления (арт. 3010.708R/L)

H	450	500	600	614	700	800	900	1000	1100	1200	1300	1400	1500	1600	1700
2700	●	45	36	35	30	26	22	20	18	16	15	14	13	12	11
2600	●	47	38	37	31	27	23	21	19	17	15	14	13	12	11
2500	●	●	40	38	33	28	24	22	19	18	16	15	14	12	11
2400	●	●	41	40	34	29	26	23	20	18	17	16	14	12	11
2300	●	●	43	42	36	31	27	24	21	19	18	16	14	12	11
2200	●	●	46	44	38	32	28	25	22	20	19	16	14	12	11
2100	●	●	48	47	40	34	30	26	24	21	19	16	14	12	11
2000	●	●	●	49	42	36	31	28	25	23	19	16	14	12	11
1900	●	●	●	●	45	38	33	29	26	23	19	16	14	12	11
1800	●	●	●	●	47	40	35	31	28	23	19	16	14	12	11
1700	●	●	●	●	●	43	38	33	28	23	19	16	14	12	11
1600	●	●	●	●	●	46	40	35	28	23	19	16	14	12	11
1500	●	●	●	●	●	●	43	35	28	23	20	16	14	12	10
1400	●	●	●	●	●	●	45	35	28	23	20	16	14	12	10
1300	●	●	●	●	●	●	45	35	29	23	20	16	14	12	9
1200	●	●	●	●	●	●	45	35	29	24	20	16	13	10	7
1100	●	●	●	●	●	●	45	36	29	24	20	15	11	7	5
1000	●	●	●	●	●	●	45	36	29	24	17	12	8	5	X
900	●	●	●	●	●	●	46	36	28	19	13	8	4	X	X
800	●	●	●	●	●	●	46	34	22	13	7	X	X	X	X
700	●	●	●	●	●	●	41	25	14	6	X	X	X	X	X

L

Peso max dell' anta **100 Kg** - Leaf max weight **100 Kg** - Poids max du vantail **Kg 100** - Peso máx de la hoja **kg 100** -Maximales Flügelgewicht **100 Kg** - Ciężar maks. skrzydła **100 Kg** - Максимальный вес створки **100 кг**

H	450	500	600	614	700	800	900	1000	1100	1200	1300	1400	1500	1600	1700
2700	39	34	27	26	22	19	17	15	13	12	11	10	9	9	8
2600	41	35	28	27	23	20	17	15	14	13	11	10	10	9	8
2500	42	37	30	29	24	21	18	16	14	13	12	11	10	9	9
2400	44	39	31	30	26	22	19	17	15	14	13	11	11	10	9
2300	47	41	32	32	27	23	20	18	16	14	13	12	11	10	10
2200	49	43	34	33	28	24	21	19	17	15	14	13	12	11	10
2100	●	45	36	35	30	26	22	20	18	16	15	13	12	12	11
2000	●	48	38	37	32	27	23	21	19	17	15	14	13	12	11
1900	●	●	40	39	33	29	25	22	20	18	16	15	14	12	11
1800	●	●	43	42	36	30	26	23	21	19	17	16	14	12	11
1700	●	●	46	44	38	32	28	25	22	20	19	16	14	12	11
1600	●	●	49	48	41	35	30	27	24	22	19	16	14	12	11
1500	●	●	●	●	44	37	33	29	26	23	20	16	14	12	10
1400	●	●	●	●	47	40	35	31	28	23	20	16	14	12	10
1300	●	●	●	●	●	44	38	34	29	23	20	16	14	12	9
1200	●	●	●	●	●	48	42	35	29	24	20	16	13	10	7
1100	●	●	●	●	●	●	45	36	29	24	20	15	11	7	5
1000	●	●	●	●	●	●	45	36	29	24	17	12	8	5	X
900	●	●	●	●	●	●	46	36	28	19	13	8	4	X	X
800	●	●	●	●	●	●	46	34	22	13	7	X	X	X	X
700	●	●	●	●	●	●	41	25	14	6	X	X	X	X	X

L

H = Altezza anta mobile / Moving leaf height / Hauteur du vantail ovrant / Altura hoja móvil / Höhe des beweglichen Flügels / Wysokość skrzydła ruchomego / высота створки
L = Larghezza anta mobile / Moving leaf width / Largueur vantail / Anchura hoja móvil / Breite des beweglichen Flügels / Szerokość skrzydła ruchomego / ширина створки

Stampato su carta ecologica - Printed on environmentally-friendly paper

Pz. Pcs. St. Кол-во Szt.	Descrizione Description Descripción Beschreibung Описание Opis	Art. Réf. Арт. L	Art. Réf. Арт. R	RIBANTA INCANTO+ H mm	700 1400	1401 2700	700 1400	1401 2700	700 1400	1401 2700	1401 2700	Anta affiancata/Semi-fixed leaf Vantail associé/Hoja pasiva Halbbeweglich Standflügel Skrzydło na wpół nieruchome Прилегающая поворотная створка
				L mm	450 613		614 1300		1301 1400		1401 1700	
5	Kit destro composto da cerniere e braccio corto /RH kit with short arm and hinges/Kit main droite avec compas court et paumelles/Kit derecho con compás corto y bisagras/Grundelement rechts mit kurzer Schere und Bänder/Основной комплект с короткими ножницами и правыми петлями/Zespół prawy z zawiasami i ramieniem krótkim	3010.730			1							
5	Kit sinistro composto da cerniere e braccio corto /LH kit with short arm and hinges/Kit main gauche avec compas court et paumelles/Kit izquierdo con compás corto y bisagras/Grundelement links mit kurzer Schere und Bänder/Основной комплект с короткими ножницами и левыми петлями/Zespół lewy z zawiasami i ramieniem krótkim	3010.731										
5	Kit destro composto da cerniere e braccio standard /RH kit with standard arm and hinges/Kit main droite avec compas standard et paumelles/Kit derecho con compás estándar y bisagras/Grundelement rechts mit Standard Schere und Bänder/Основной комплект со стандартными ножницами и правыми петлями/Zespół prawy zawiasami i ramieniem standardowym	3010.732					1					
5	Kit sinistro composto da cerniere e braccio standard /LH kit with standard arm and hinges/Kit main gauche avec compas standard et paumelles/Kit izquierdo con compás estándar y bisagras/Grundelement links mit Standard Schere und Bänder/Основной комплект со стандартными ножницами и левыми петлями/Zespół lewy z zawiasami i ramieniem standardowym	3010.733										
5	Braccio supplementare / Supplementary arm / Compas supplémentaire / Compás suplementario / Zweitschere / Дополнительные ножницы / Ramię dodatkowe	3100.800							1			
5	Gruppo base con fulcro verticale (senza supporto nè cardine) / Bte.base, verrouill. vert., sans talon ni pilier angle / Grundelement, senkrechter Drehpunkt (ohne Halterung und Angel) / Basic kit with vertical fulcrum (without support and hinge pivot) / Cartón base, fulcro vertical (sin quicio y sin soporte) / Основной комплект с вертикальным шпингалетом (без крепежной пластины и секции нижней петли) / Zespół podstawowy z pionowym punktem obrotowym (bez podpory i czopu zawiasów)	3200.5L	3200.5R									
20	Gruppo base con fulcro verticale (senza supporto nè cardine) / Bte.base, verrouill. vert., sans talon ni pilier angle / Grundelement, senkrechter Drehpunkt (ohne Halterung und Angel) / Basic kit with vertical fulcrum (without support and hinge pivot) / Cartón base, fulcro vertical (sin quicio y sin soporte) / Основной комплект с вертикальным шпингалетом (без крепежной пластины и секции нижней петли) / Zespół podstawowy z pionowym punktem obrotowym (bez podpory i czopu zawiasów)	3200.20L	3200.20R									
5	Gruppo base con fulcro orizzontale (senza supporto nè cardine) / Bte.base, verrouill. à renvoi angle, sans talon ni pilier angle / Grundelement, waagerechter Drehpunkt (ohne Halterung und Angel) / Basic kit with horizontal fulcrum (without support and hinge pivot) / Cartón base, fulcro horizontal (sin quicio y sin soporte) / Основной комплект с угловым переключателем (без крепежной пластины и секции нижней петли) / Zespół podstawowy z pionowym punktem obrotowym (bez podpory i czopu zawiasów)	3200.6L	3200.6R				1				1	
20	Gruppo base con fulcro orizzontale (senza supporto nè cardine) / Bte.base, verrouill. à renvoi angle, sans talon ni pilier angle / Grundelement, waagerechter Drehpunkt (ohne Halterung und Angel) / Basic kit with horizontal fulcrum (without support and hinge pivot) / Cartón base, fulcro horizontal (sin quicio y sin soporte) / Основной комплект с угловым переключателем (без крепежной пластины и секции нижней петли) / Zespół podstawowy z pionowym punktem obrotowym (bez podpory i czopu zawiasów)	3200.22L	3200.22R									
5	Kit 130 Kg composto da appoggio, supporto e puntale / 130 Kg Kit including supports and top end / Kit pour 130 Kg composé par rampe de maintien, boîtier et pêne / Kit para 130 Kg compuesto por resbalón, soporte y terminal / Комплект на 130 кг, состоящий из подпорки, опоры и стержня / Zespół 130 kg z podstawą, podporą i okuciem metalowym	3010.708L	3010.708R		1							
5	Kit per 6 punti di chiusura / Kit for 6 locking points / Kit pour 6 points de fermeture / Kit para 6 puntos de cierre / Bausatz für 6 Verschlußpunkte / Комплект для 6 точек запирания / Zespół na 6 punktów zamknięcia	3010.822L	3010.822R			1		1		1		
5	Kit per 8 punti di chiusura / Kit for 8 locking points / Kit pour 8 points de fermeture / Kit para 8 puntos de cierre / Bausatz für 8 Verschlußpunkte / Комплект для 8 точек запирания / Zespół na 8 punktów zamknięcia	3200.825L	3200.825R								1	
40	Nasello di chiusura / Locking piece / Verrouilleur / Gancho / Riegelschieber / Запирающая часть / Element blokujący	1243.710W									1	
1	Dima / Positioning jig / Gabarit de pose / Plantilla de emplazamiento / Schablone / Шаблон / Szablon	3010.950			1							
1		3200.952										
5	Kit di cerniere a scomparsa / Kit of concealed hinges / Kit de paumelles invisibles / Set aus verdeckt liegenden Bändern / Комплект скрытых петель/ Zestaw zawias schowanych	3020W										1
5	Kit 130 Kg composto da appoggio, supporto e puntale / 130 Kg Kit including supports and top end / Kit pour 130 Kg composé par rampe de maintien, boîtier et pêne / Kit para 130 Kg compuesto por resbalón, soporte y terminal / Комплект на 130 кг, состоящий из подпорки, опоры и стержня / Zespół 130 kg z podstawą, podporą i okuciem metalowym	3010.708L	3010.708R									1
40	Punto di chius. suppl. lato cerniere / Supplementary locking point hinge side / Point de fermeture suppl. côté paumelle / Punto de cierre supl. lado bisagras / Unterer Schubriegel mit Verschlußpunkt / Дополнительная точка запирания со стороны петель/ Punkt zamknięcia dodatkowego na stronie zawias	1246.832W										1

LAVORAZIONE ANTA MOBILE (Destra) - MOVING SASH MACHINING (RH) - USINAGE POUR L'OUVRANT (Droit) - MECANIZADOS PARA LA HOJA MÓVIL (Derecha) - HERSTELLUNG FLÜGEL (Rechts) - PRZYGOTOWANIE SKRZYDŁA RUCHOMEGO (ZAWIASA PRAWA) - ПОДГОТОВКА СТВОРКИ (ОКНО С ПРАВЫМИ ПЕТЛЯМИ)

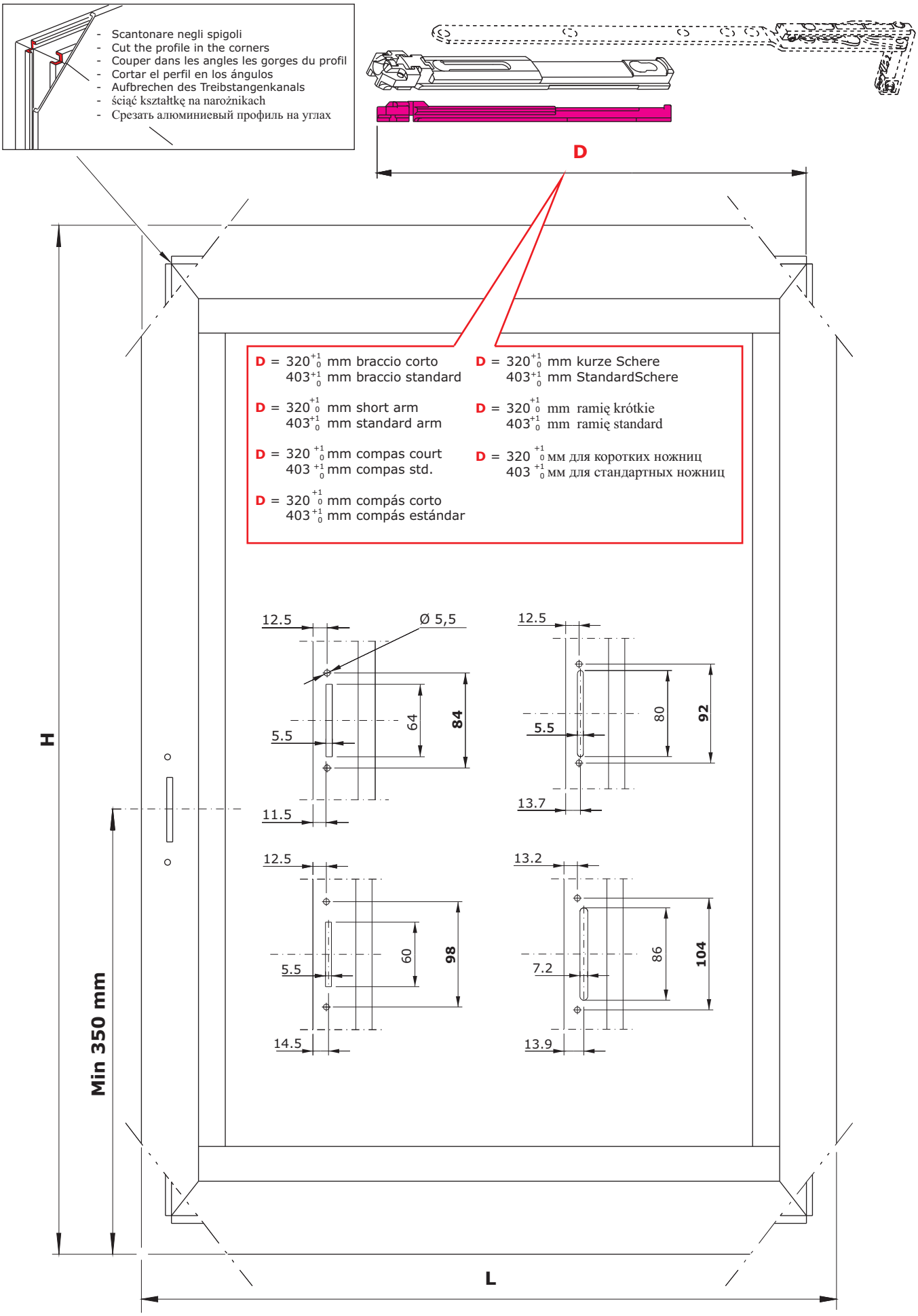

POSIZIONAMENTO ACCESSORI SU TELAIO FISSO (DESTRO) - ACCESSORIES POSITIONING ON FIXED FRAME (RH) - MONTAGE DES ACCESSOIRES SUR LE DORMANT (DROIT) - EMPLAZAMIENTO DE LOS ACCESORIOS SOBRE EL MARCO FIJO (DERECHO) - POSITIONIERUNG D.BESCHLÄGE AM FENSTERRAHMEN (RECHTS) - UMIESZCZENIE AKCESORIÓW W POZYCJI NA RAMIE NIERUCHOMEJ (ZAWIASA PRAWA) - УСТАНОВКА ДЕТАЛЕЙ НА РАМЕ (ОКНО С ПРАВЫМИ ПЕТЛЯМИ)

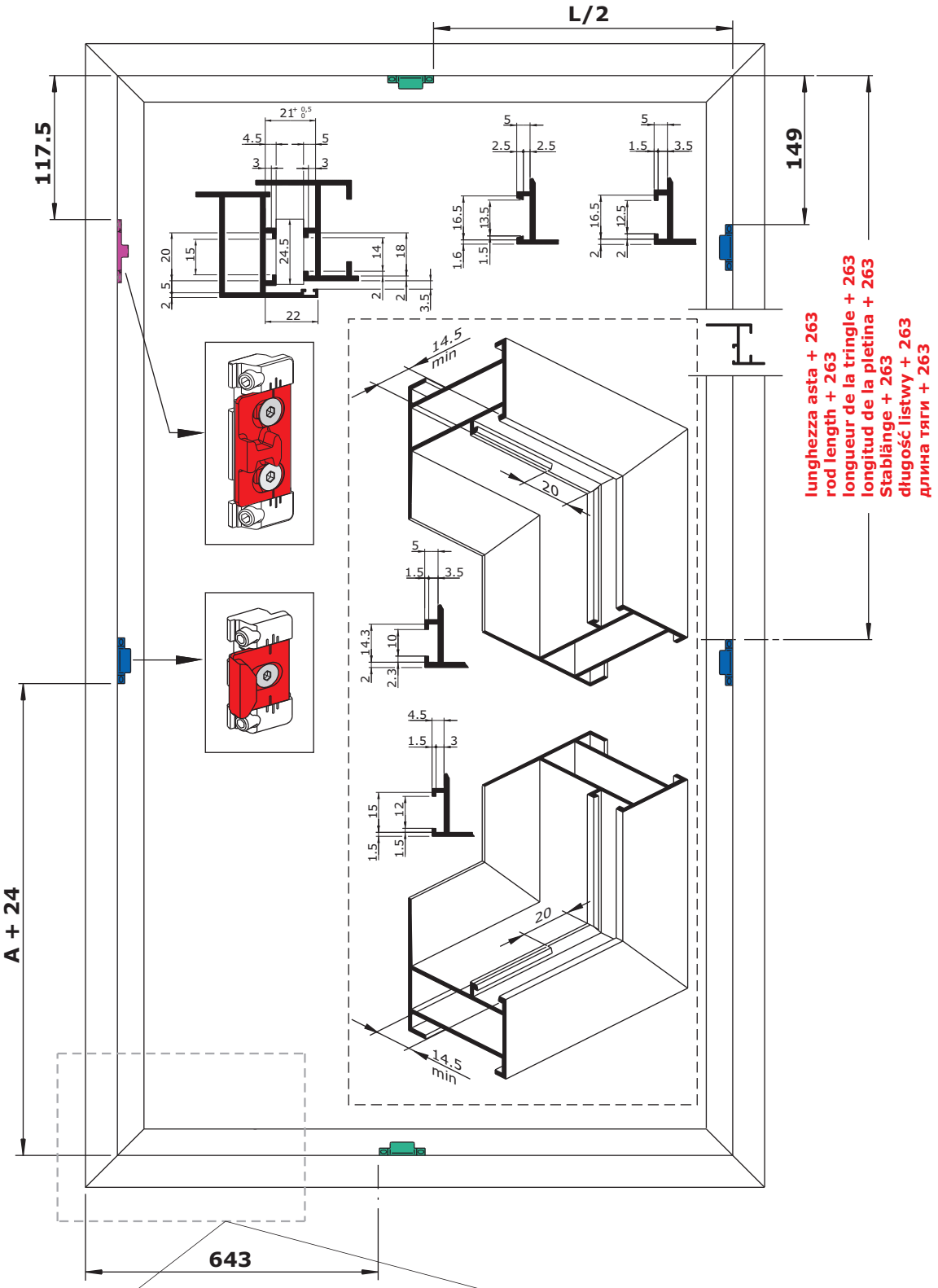

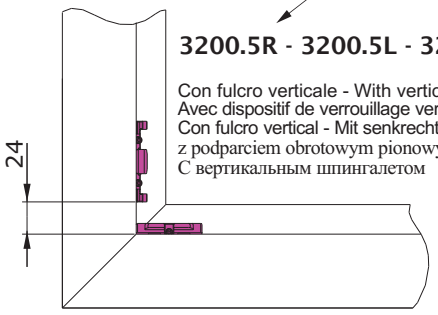

3200.5R - 3200.5L - 3200.20R - 3200.20L

Con fulcro verticale - With vertical fulcrum
Avec dispositif de verrouillage vertical
Con fulcro vertical - Mit senkrechtem Drehpunkt
z podparciem obrotowym pionowym
С вертикальным шпингалетом

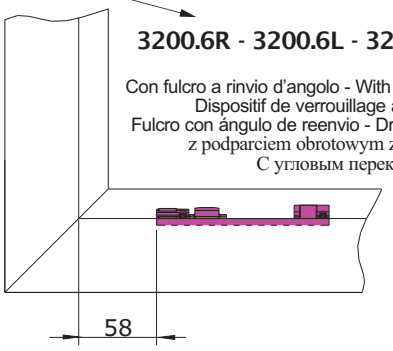

3200.6R - 3200.6L - 3200.22R - 3200.22L

Con fulcro a rinvio d'angolo - With corner transmission fulcrum
Dispositif de verrouillage avec renvoi d'angle
Fulcro con ángulo de reenvio - Drehpunkt mit Eckumlenkung
z podparciem obrotowym z przekładnią kątową
С угловым переключателем

Dima di posizionamento accessori su telaio fisso - Accessories positioning jig on fixed frame - Gabarit de pose des accessoires sur le dormant - Plantilla de emplazamiento de los accesorios sobre el marco fijo - Schablone zur Positionierung d.Beschläge am Fensterrahmen - Szablon do umieszczenia akcesoriów w pozycji na ramie nieruchomej - Шаблон для установки деталей на раме

Con fulcro verticale - With vertical fulcrum
Avec dispositif de verrouillage vertical
Con fulcro vertical - Mit senkrechtem Drehpunkt
z podparciem obrotowym pionowym
С вертикальным шпингалетом

3200.5R - 3200.5L - 3200.20R - 3200.20L

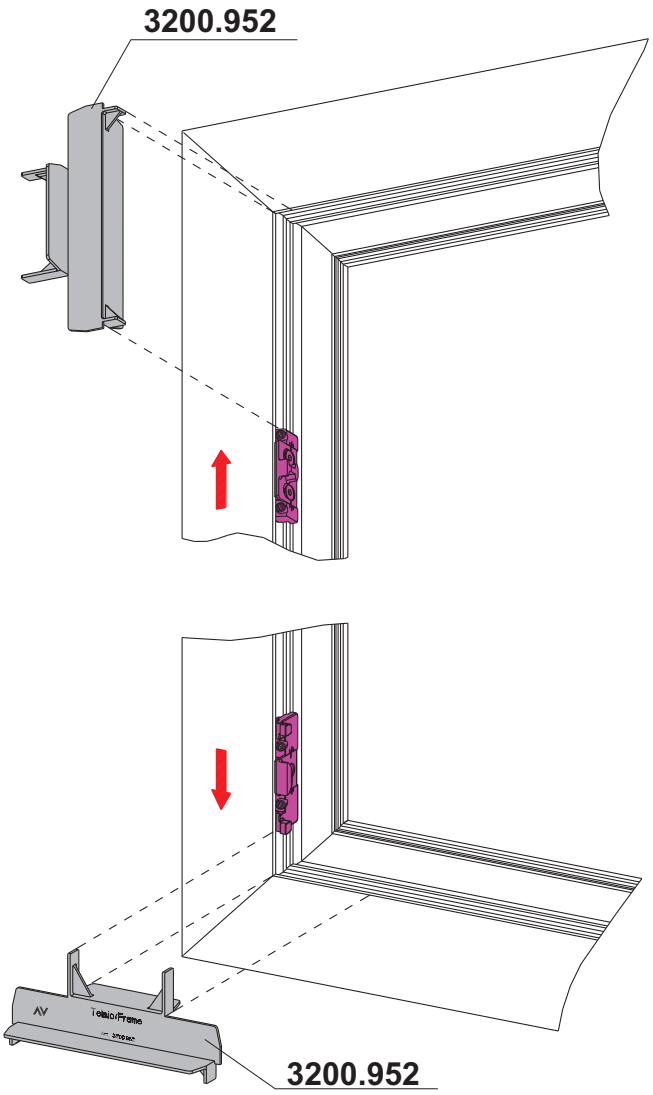

Con fulcro a rinvio d'angolo
Corner transmission fulcrum
Dispositif de verrouillage avec renvoi d'angle
Fulcro con ángulo de reenvio
Drehpunkt mit Eckumlenkung
z podparciem obrotowym z przekładnią kątową
С угловым переключателем

3200.6R - 3200.6L - 3200.22R - 3200.22L

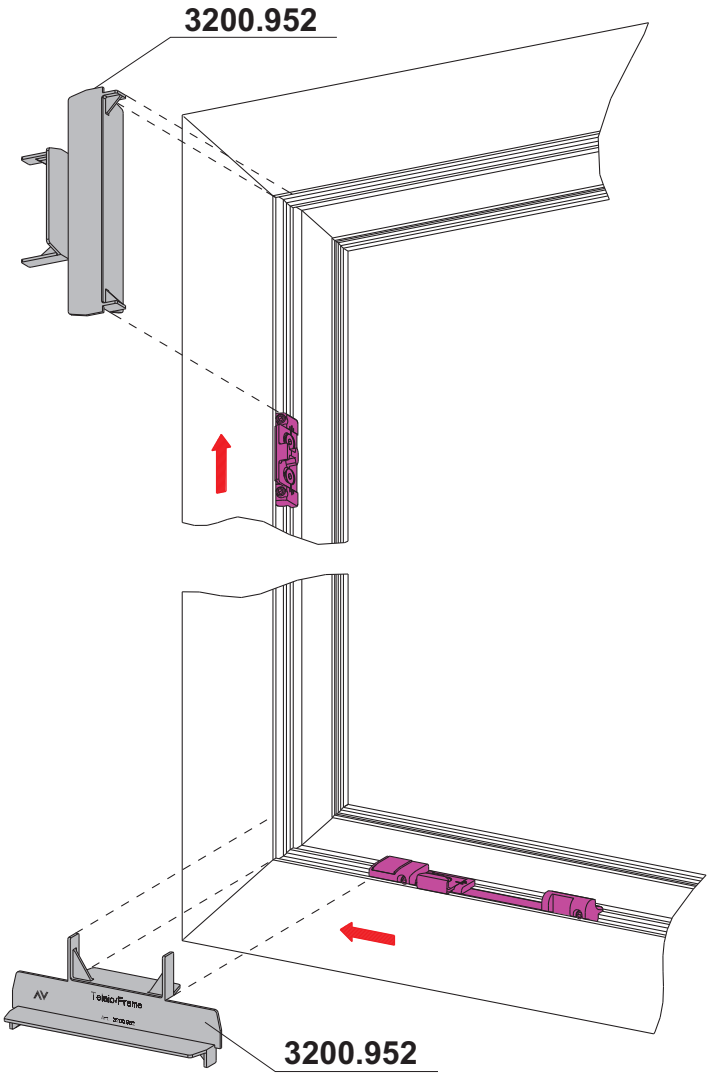

Montaggio cerniera superiore ed inferiore - Upper and lower hinge fitting - Montage des paumelles superieures et inferieures - Montaje de las bisagras superior e inferior - Montage der unteren und oberen bänder - montaż zawiasy górnej i dolnej - Установка верхней и нижней петли

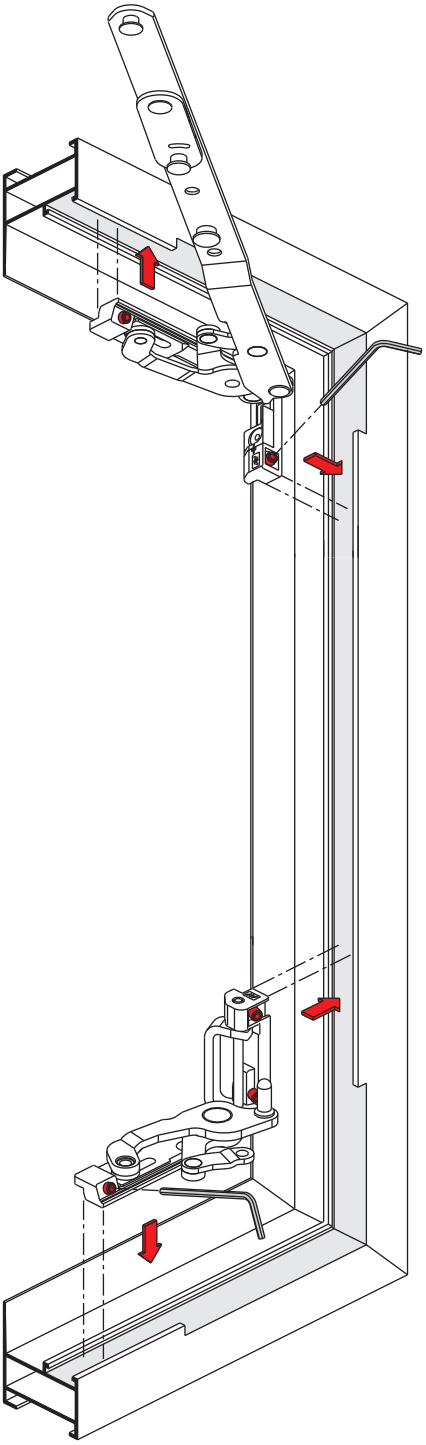

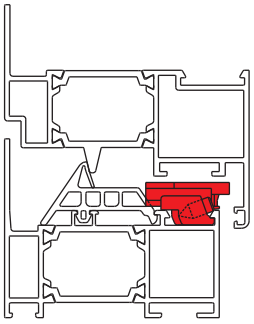

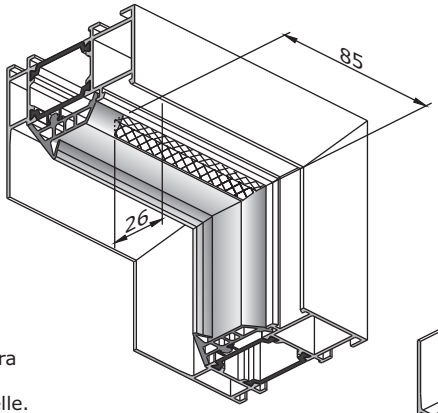

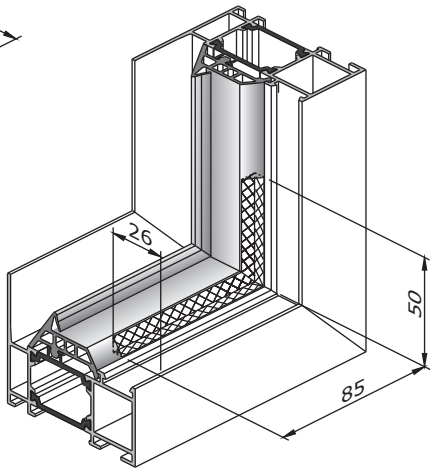

Rifilare la guarnizione se interferisce con la cerniera
Trim the gasket if it obstuct closing of the window
Couper l'étanchéité si elle interfère avec la paumelle.
Cortar la junta si interfere con la bisagra.
Die Garnitur beschneiden wenn sie der Fensterschließung behindern
Przyciac uszczelke, jesli zawadza o zawiase
удалить уплотнитель, если он мешает установке петли

Montaggio braccio supplementare **art. 3100.800** - Supplementary arm fitting **art. 3100.800** - Montage du compas supplementaire **réf. 3100.800** - Montaje compás suplemetario **art. 3100.800** - Einbauanleitung der zweitschere **art. 3100.800** - Montaż ramienia dodatkowego **art. 3100.800** - Установка дополнительных ножниц **арт. 3100.800**

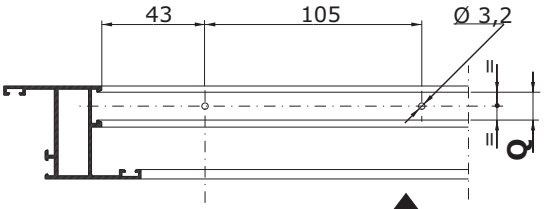

- Lo schema si riferisce ad un serramento DESTRO. Traverso superiore telaio fisso.
- The diagram refers to a RH opening window. Fixed frame top rail.
- Le schéma se rapporte à un vantail droit. Traverse haute du cadre dormant.
- Las instrucciones se refieren a un cerramiento derecho. Travesaño superior del marco fijo.
- Das Bild beziehet sich auf ein Fenster DIN rechst. Oberstück des Fensterrahmen.
- Schemat dotyczy zamknięcia na zawiasie prawej. Poprzecznica górna ramy nieruchoma.
- На схеме показана установка дополнительных ножниц на окне с правыми петлями. Верхняя перекладина рамы.

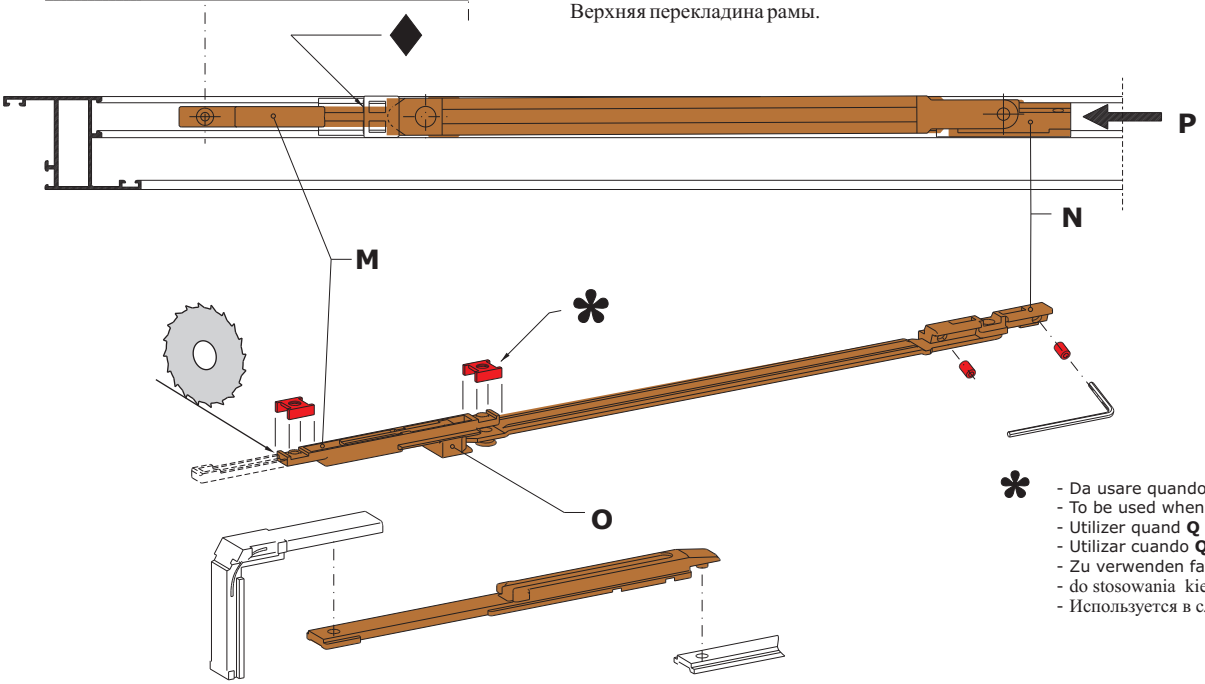

✱
- Da usare quando **Q** è maggiore di 10 mm.
- To be used when **Q** is greater than 10 mm.
- Utilizer quand **Q** est supérieur à 10 mm.
- Utilizar cuando **Q** es mayor que 10 mm.
- Zu verwenden falls **Q** größer als 10 mm.
- do stosowania kiedy Q wynosi ponad 10 mm.
- Используется в случаях, когда **Q** больше 10 мм.

Per l'applicazione della chiusura "**INCANTO+**" su serramenti ad anta singola o con adiacente un'anta semi-fissa, asportare la parte tratteggiata tagliando nel punto indicato dalla freccia. Per i fori di fissaggio del particolare **M**, attenersi alle quote sopra indicate.
1) Fissare il particolare **M** con le viti in dotazione. - 2) Inserire la base **N** sul profilo alloggiando l'estremità del braccio nello scrocco **O**. - 3) Spingere il braccio verso il paricolare **M** (vedi freccia **P**), finchè lo scrocco **O** corrisponda alle tacche di riferimento ♦. - 4) Fissare la base **N**.

To fit "**INCANTO+**" mechanism on a single casement window or a window with secondary casement, remove dashes part cutting as shown by the arrow. For fixing holes relevant to particular **M**, see the above indications.
1) Fix **M** part with the provided screws. - 2) Insert **N** base on the profile, fitting the end-arm on lock **O**. - 3) Push the arm towards the particular **M** (see **P** arrow), until **O** lock matches to reference marks ♦. - 4) Fix **N** base.

Pour le montage de la ferrure **"INCANTO+"** sur un châssis à un vantail ou avec un vantail semi-fixe, couper la partie en pointillé au niveau de la flèche. Pour le trous de fixation de la pièce **M**, suivre les indications ci-dessus.
1) Fixer la pièce **M** avec les vis en dotation. - 2) Glisser la pièce **N** sur le profil en introduisant l'extremité du compas dans la pièce **O**. - 3) Pousser le compas vers la pièce **M** (comme indiqué par la flèche **P**), jusqu'à ce que la pièce **O** se trouve en correspondance des encoches de référence ♦. - 4) Fixer la pièce **N**.

Para la aplicación del cierre "**INCANTO+**" sobre cerramientos de una hoja o con una hoja pasiva, sacar la parte marcada con línea discontinua, cortando en el punto indicado por la flecha. Para los agujeros de fijación de la pieza **M,** seguir las indicaciones que siguen.
1) Fijar el partícular **M** con los tornillos en dotación. - 2) Introducir la base **N** sobre el perfil poniendo la extremidad del compás en el pestillo **O**. - 3) Empujar el compás hacia el partícular **M** (ver la flecha **P**), hasta que el pestillo **O** coincida con las marcas de referencia ♦. - 4) Fijar la base **N**.

Zur Montage eines **"INCANTO+"** Beschläges an einem Einzel- oder Doppelfenster, schneiden Sie das ausgestanze Teil ab, wie gezeigt. Für Lochdurchmesser Teil **M**, wie Abbildung oben.
1) Befestigen Sie Teil **M** mit der beigefügten Schrauben. - 2) Verbinden Sie Teil **N** und Verriegelungsteil **O** mit Schere. - 3) Schieben Sie Die Schere komplett im Rahmenprofil nach **M** (Sehen Pfeil **P**), bis sie an der **O** Zentriermarke verriegelt ♦. - 4) Befestigen Sie Teil **N**.

Przy zastosowaniu mechanizmu **"INCANTO+"** W oknach ze skrzydłem pojedynczym lub z przyległym skrzydłem pół-ruchomym, usunąć część zakreskowaną odcinając w punkcie wskazanym strzałką. Wielkości otworów mocowania części **M** są podane wyżej.
1) Przymocować część **M** za pomocą wkrętów na wyposażeniu. – 2) Wsunąć element **N** w dołek kształtki wstawiając koniec ramienia w zatrzask **O.** – 3) Pchnąć ramię w stronę części **M** (zob. strzałkę **P**) tak, aby zatrzask **O** odpowiadał karbom odniesienia ♦. – 4) Przymocować podstawę **N**.

Для установки поворотно-откидного механизма **"INCANTO+"** на одностворчатое окно или окно со второй прилегающей створкой, отрежьте часть, отмеченную пунктиром в месте, указанном стрелкой. В отношении отверстий для крепления части **M** смотрите инструкции, указанные выше.
1) Зафиксируйте часть **M** с помощью поставляемых винтов. - 2) Вставьте деталь **N** в паз профиля, закрепив конец ножниц в защелку **O**. - 3) Сдвигайте ножницы к узлу **M** (см. стрелку **P**) до тех пор, пока защелка **O** не совпадет с отметкой ♦. - 4) Зафиксируйте деталь **N**.

Schema delle aste - Rod configuration -Schéma des tringles - Esquema de las pletinas - Stabübersicht - Schemat listw - Схема расположения тяг

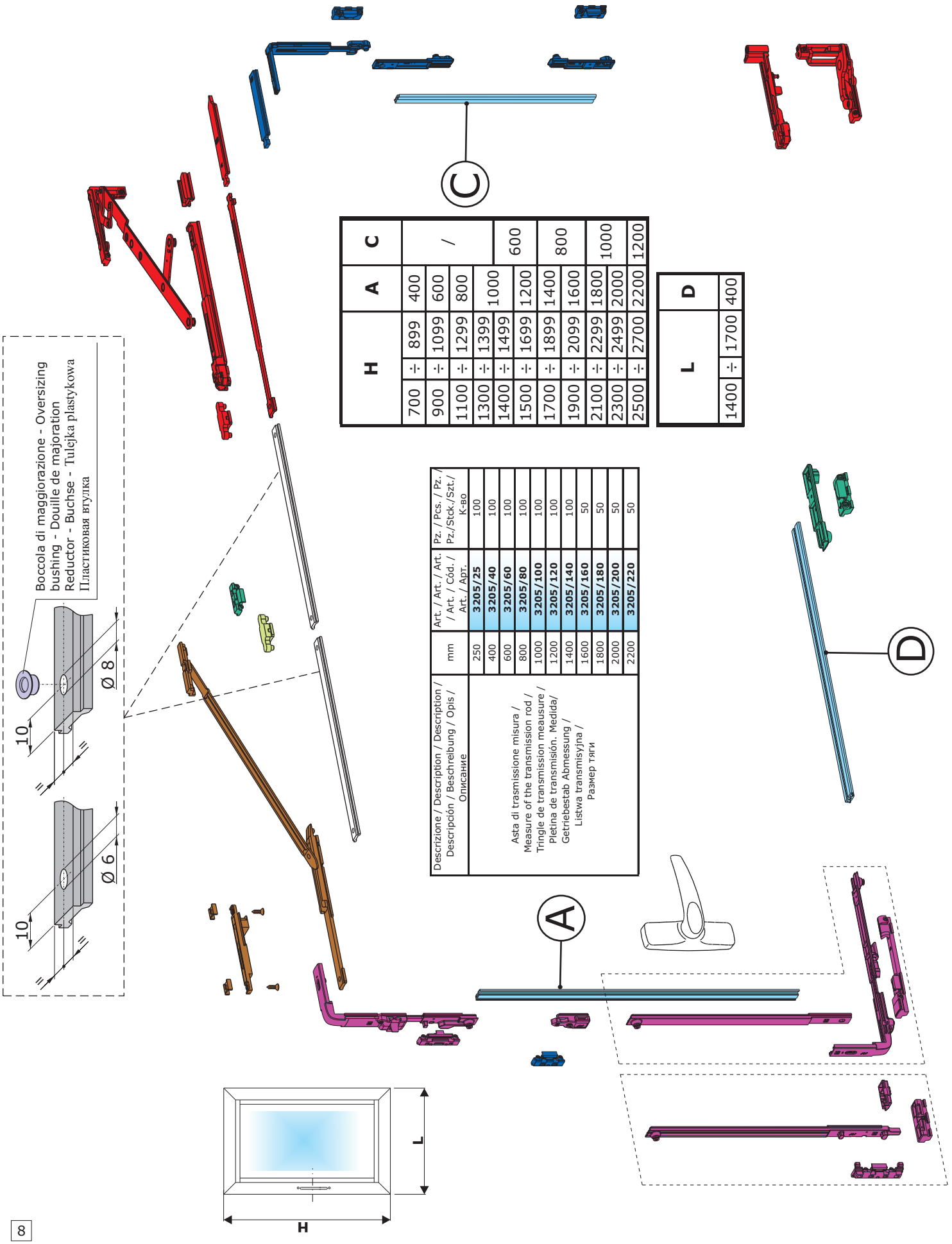

H			A	C
700	÷	899	400	/
900	÷	1099	600	
1100	÷	1299	800	
1300	÷	1399	1000	
1400	÷	1499		600
1500	÷	1699	1200	
1700	÷	1899	1400	800
1900	÷	2099	1600	
2100	÷	2299	1800	1000
2300	÷	2499	2000	
2500	÷	2700	2200	1200

L			D
1400	÷	1700	400

Descrizione / Description / Description / Descripción / Beschreibung / Opis / Описание	mm	Art. / Art. / Art. / Art. / Art. / Cód. / Art. / Apr.	Pz. / Pcs. / Pz. / Pz./Stck./Szt./ К-во
Asta di trasmissione misura / Measure of the transmission rod / Tringle de transmission meausure / Pletina de transmisión. Medida/ Getriebestab Abmessung / Listwa transmisyjna / Размер тяги	250	**3205/25**	100
	400	**3205/40**	100
	600	**3205/60**	100
	800	**3205/80**	100
	1000	**3205/100**	100
	1200	**3205/120**	100
	1400	**3205/140**	100
	1600	**3205/160**	50
	1800	**3205/180**	50
	2000	**3205/200**	50
	2200	**3205/220**	50

I L=450 ÷ 613 H=700 ÷ 2700

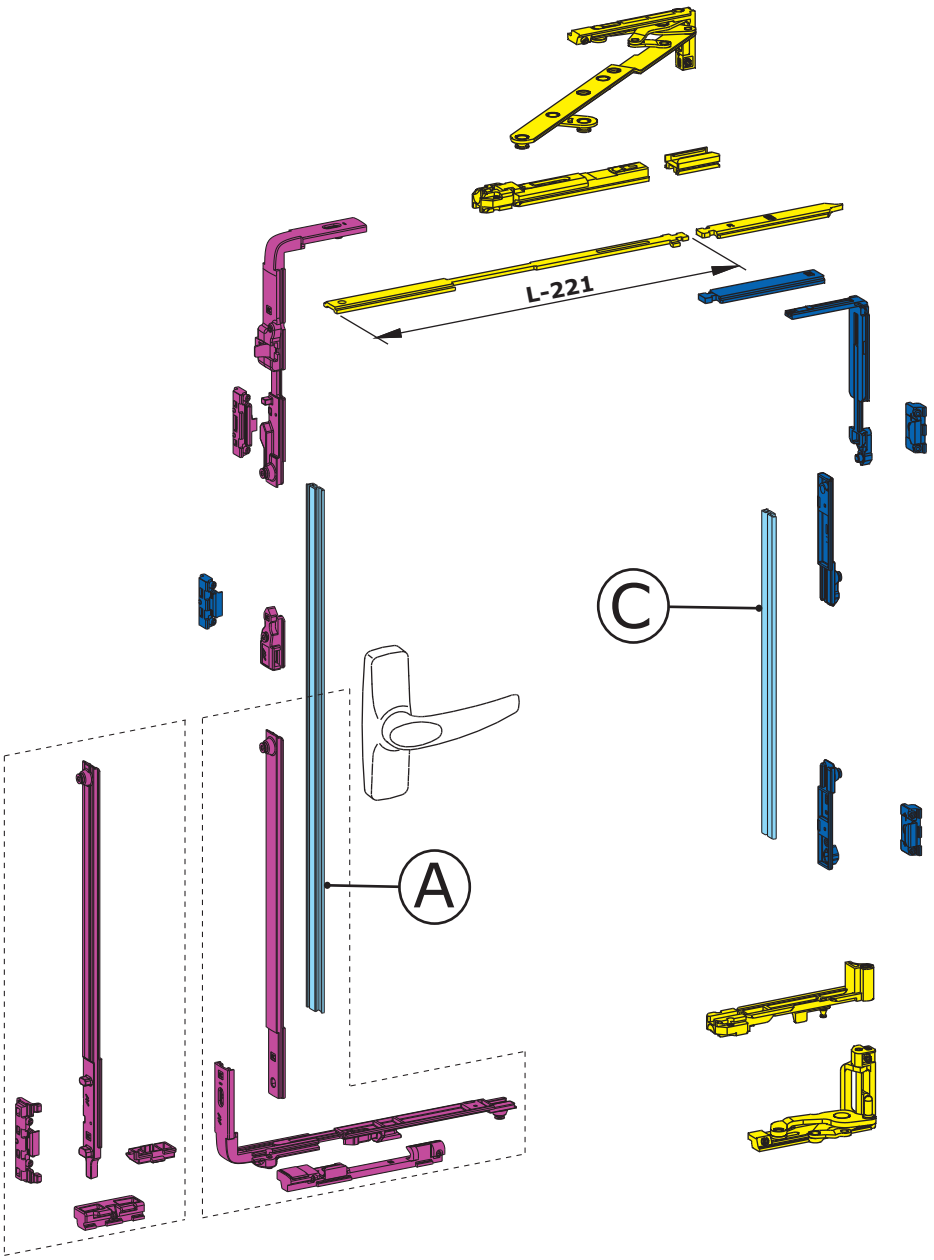

H			A	C
700	÷	899	400	/
900	÷	1099	600	
1100	÷	1299	800	
1300	÷	1399	1000	
1400	÷	1499		600
1500	÷	1699	1200	
1700	÷	1899	1400	800
1900	÷	2099	1600	
2100	÷	2299	1800	1000
2300	÷	2499	2000	
2500	÷	2700	2200	1200

L = 450 ÷ 613 **H = 700 ÷ 2700**	**Art.** **Réf.** **Арт.**	H mm L mm	700 1400 450 613	1401 2700
Kit destro composto da cerniere e braccio corto /RH kit with short arm and hinges/Kit main droite avec compas court et paumelles/Kit derecho con compás corto y bisagras/Grundelement rechts mit kurzer Schere und Bänder/Основной комплект с короткими ножницами и правыми петлями / Zespół prawy z zawiasami i ramieniem krótkim	**3010.730**		**1**	
Kit sinistro composto da cerniere e braccio corto /LH kit with short arm and hinges/Kit main gauche avec compas court et paumelles/Kit izquierdo con compás corto y bisagras/Grundelement links mit kurzer Schere und Bänder/Основной комплект с короткими ножницами и левыми петлями/ Zespół lewy z zawiasami i ramieniem krótkim	**3010.731**			
Gruppo base con fulcro verticale (senza supporto nè cardine) / Bte.base, verrouill. vert., sans talon ni pilier angle / Grundelement, senkrechter Drehpunkt (ohne Halterung und Angel) / Basic kit with vertical fulcrum (without support and hinge pivot) / Cartón base, fulcro vertical (sin quicio y sin soporte) / Основной комплект с вертикальным шпингалетом (без крепежной пластины и секции нижней петли) / Zespół podstawowy z pionowym punktem obrotowym (bez podpory i czopu zawiasów)	**3200.5L**	**3200.5R**	**1**	
Gruppo base con fulcro verticale (senza supporto nè cardine) / Bte.base, verrouill. vert., sans talon ni pilier angle / Grundelement, senkrechter Drehpunkt (ohne Halterung und Angel) / Basic kit with vertical fulcrum (without support and hinge pivot) / Cartón base, fulcro vertical (sin quicio y sin soporte) / Основной комплект с вертикальным шпингалетом (без крепежной пластины и секции нижней петли) / Zespół podstawowy z pionowym punktem obrotowym (bez podpory i czopu zawiasów)	**3200.20L**	**3200.20R**		
Gruppo base con fulcro orizzontale (senza supporto nè cardine) / Bte.base, verrouill. à renvoi angle, sans talon ni pilier angle / Grundelement, waagerechter Drehpunkt (ohne Halterung und Angel) / Basic kit with horizontal fulcrum (without support and hinge pivot) / Cartón base, fulcro horizontal (sin quicio y sin soporte) / Основной комплект с угловым переключателем (без крепежной пластины и секции нижней петли) / Zespół podstawowy z pionowym punktem obrotowym (bez podpory i czopu zawiasów)	**3200.6L**	**3200.6R**		
Gruppo base con fulcro orizzontale (senza supporto nè cardine) / Bte.base, verrouill. à renvoi angle, sans talon ni pilier angle / Grundelement, waagerechter Drehpunkt (ohne Halterung und Angel) / Basic kit with horizontal fulcrum (without support and hinge pivot) / Cartón base, fulcro horizontal (sin quicio y sin soporte) / Основной комплект с угловым переключателем (без крепежной пластины и секции нижней петли) / Zespół podstawowy z pionowym punktem obrotowym (bez podpory i czopu zawiasów)	**3200.22L**	**3200.22R**		
Kit per 6 punti di chiusura / Kit for 6 locking points / Kit pour 6 points de fermeture / Kit para 6 puntos de cierre / Bausatz für 6 Verschlußpunkte / Комплект для 6 точек запирания / Zestaw na 6 punktów zamknięcia	**3010.822L**	**3010.822R**		**1**
Kit 130 Kg composto da appoggio, supporto e puntale / 130 Kg Kit including supports and top end / Kit pour 130 Kg composé par rampe de maintien, boîtier et pêne / Kit para 130 Kg compuesto por resbalón, soporte y terminal / Комплект на 130 кг, состоящий из подпорки, опоры и стержня / Zespół 130 kg z podstawą, podporą i okuciem metalowym	**3010.708L**	**3010.708R**	**1**	

L=614 ÷ 1300 H=700 ÷ 2700

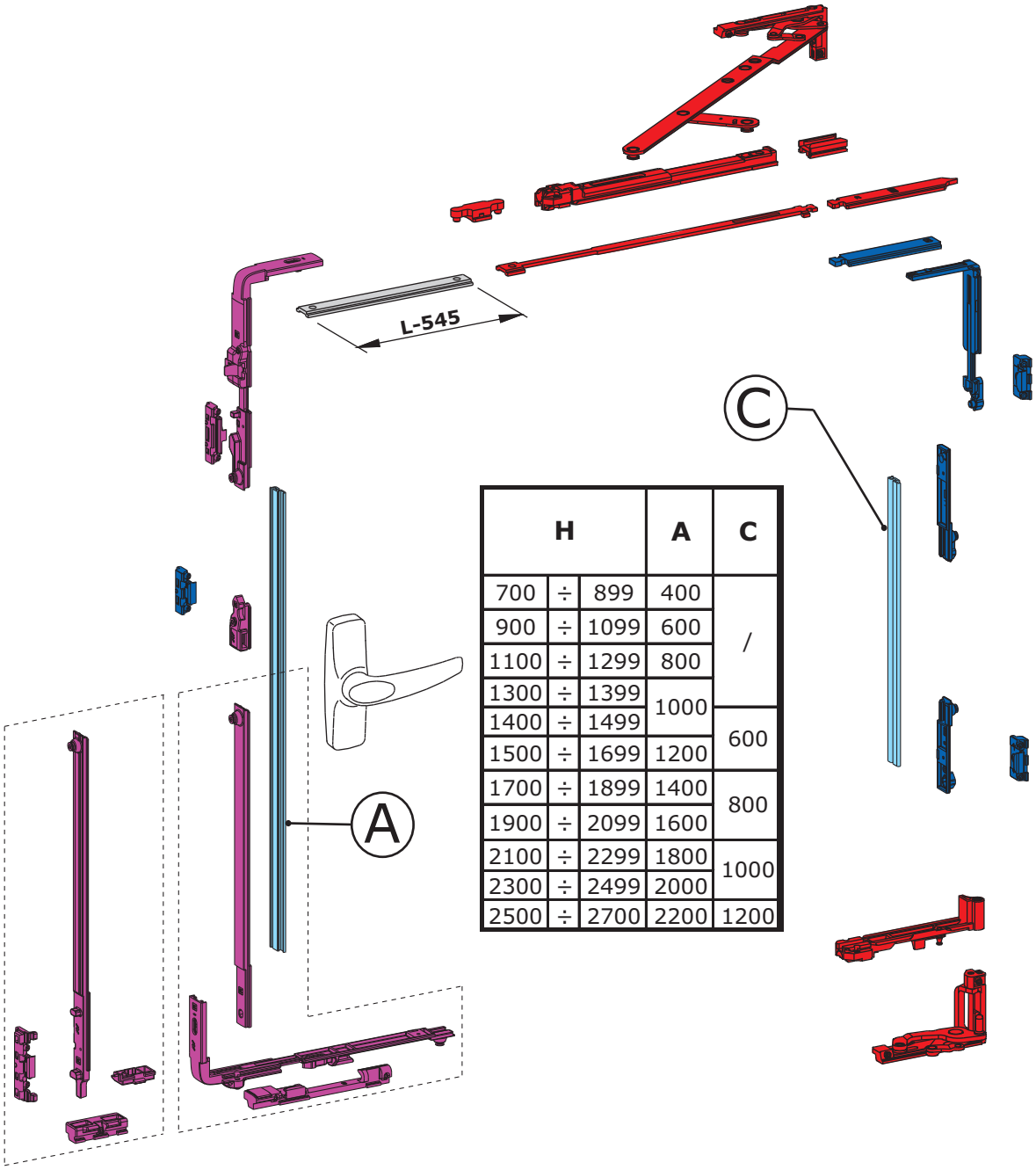

H			A	C
700	÷	899	400	/
900	÷	1099	600	
1100	÷	1299	800	
1300	÷	1399	1000	
1400	÷	1499		600
1500	÷	1699	1200	
1700	÷	1899	1400	800
1900	÷	2099	1600	
2100	÷	2299	1800	1000
2300	÷	2499	2000	
2500	÷	2700	2200	1200

L = 614 ÷ 1300 **H = 700 ÷ 2700**	**Art.** **Réf.** **Арт.**	H mm	700 1400	1401 2700
		L mm	614 1300	
Kit destro composto da cerniere e braccio standard /RH kit with standard arm and hinges/Kit main droite avec compas standard et paumelles/Kit derecho con compás estándar y bisagras/Grundelement rechts mit Standard Schere und Bänder/Основной комплект со стандартными ножницами и правыми петлями/ Zespół prawy z zawiasami i ramieniem standardowym	**3010.732**		1	
Kit sinistro composto da cerniere e braccio standard /LH kit with standard arm and hinges/Kit main gauche avec compas standard et paumelles/Kit izquierdo con compás estándar y bisagras/Grundelement links mit Standard Schere und Bänder/Основной комплект со стандартными ножницами и левыми петлями/ Zespół lewy z zawiasami i ramieniem standardowym	**3010.733**			
Gruppo base con fulcro verticale (senza supporto nè cardine) / Bte.base, verrouill. vert., sans talon ni pilier angle / Grundelement, senkrechter Drehpunkt (ohne Halterung und Angel) / Basic kit with vertical fulcrum (without support and hinge pivot) / Cartón base, fulcro vertical (sin quicio y sin soporte) / Основной комплект с вертикальным шпингалетом (без крепежной пластины и секции нижней петли) / Zespół podstawowy z pionowym punktem obrotowym (bez podpory i czopu zawiasów)	**3200.5L**	**3200.5R**	1	
Gruppo base con fulcro verticale (senza supporto nè cardine) / Bte.base, verrouill. vert., sans talon ni pilier angle / Grundelement, senkrechter Drehpunkt (ohne Halterung und Angel) / Basic kit with vertical fulcrum (without support and hinge pivot) / Cartón base, fulcro vertical (sin quicio y sin soporte) / Основной комплект с вертикальным шпингалетом (без крепежной пластины и секции нижней петли) / Zespół podstawowy z pionowym punktem obrotowym (bez podpory i czopu zawiasów)	**3200.20L**	**3200.20R**		
Gruppo base con fulcro orizzontale (senza supporto nè cardine) / Bte.base, verrouill. à renvoi angle, sans talon ni pilier angle / Grundelement, waagerechter Drehpunkt (ohne Halterung und Angel) / Basic kit with horizontal fulcrum (without support and hinge pivot) / Cartón base, fulcro horizontal (sin quicio y sin soporte) / Основной комплект с угловым переключателем (без крепежной пластины и секции нижней петли) / Zespół podstawowy z pionowym punktem obrotowym (bez podpory i czopu zawiasów)	**3200.6L**	**3200.6R**		
Gruppo base con fulcro orizzontale (senza supporto nè cardine) / Bte.base, verrouill. à renvoi angle, sans talon ni pilier angle / Grundelement, waagerechter Drehpunkt (ohne Halterung und Angel) / Basic kit with horizontal fulcrum (without support and hinge pivot) / Cartón base, fulcro horizontal (sin quicio y sin soporte) / Основной комплект с угловым переключателем (без крепежной пластины и секции нижней петли) / Zespół podstawowy z pionowym punktem obrotowym (bez podpory i czopu zawiasów)	**3200.22L**	**3200.22R**		
Kit per 6 punti di chiusura / Kit for 6 locking points / Kit pour 6 points de fermeture / Kit para 6 puntos de cierre / Bausatz für 6 Verschlußpunkte / Комплект для 6 точек запирания / Zestaw na 6 punktów zamknięcia	**3010.822L**	**3010.822R**		1
Kit 130 Kg composto da appoggio, supporto e puntale / 130 Kg Kit including supports and top end / Kit pour 130 Kg composé par rampe de maintien, boîtier et pêne / Kit para 130 Kg compuesto por resbalón, soporte y terminal / Комплект на 130 кг, состоящий из подпорки, опоры и стержня / Zespół 130 kg z podstawą, podporą i okuciem metalowym	**3010.708L**	**3010.708R**	1	

III L=1301 ÷ 1400 H=700 ÷ 2700

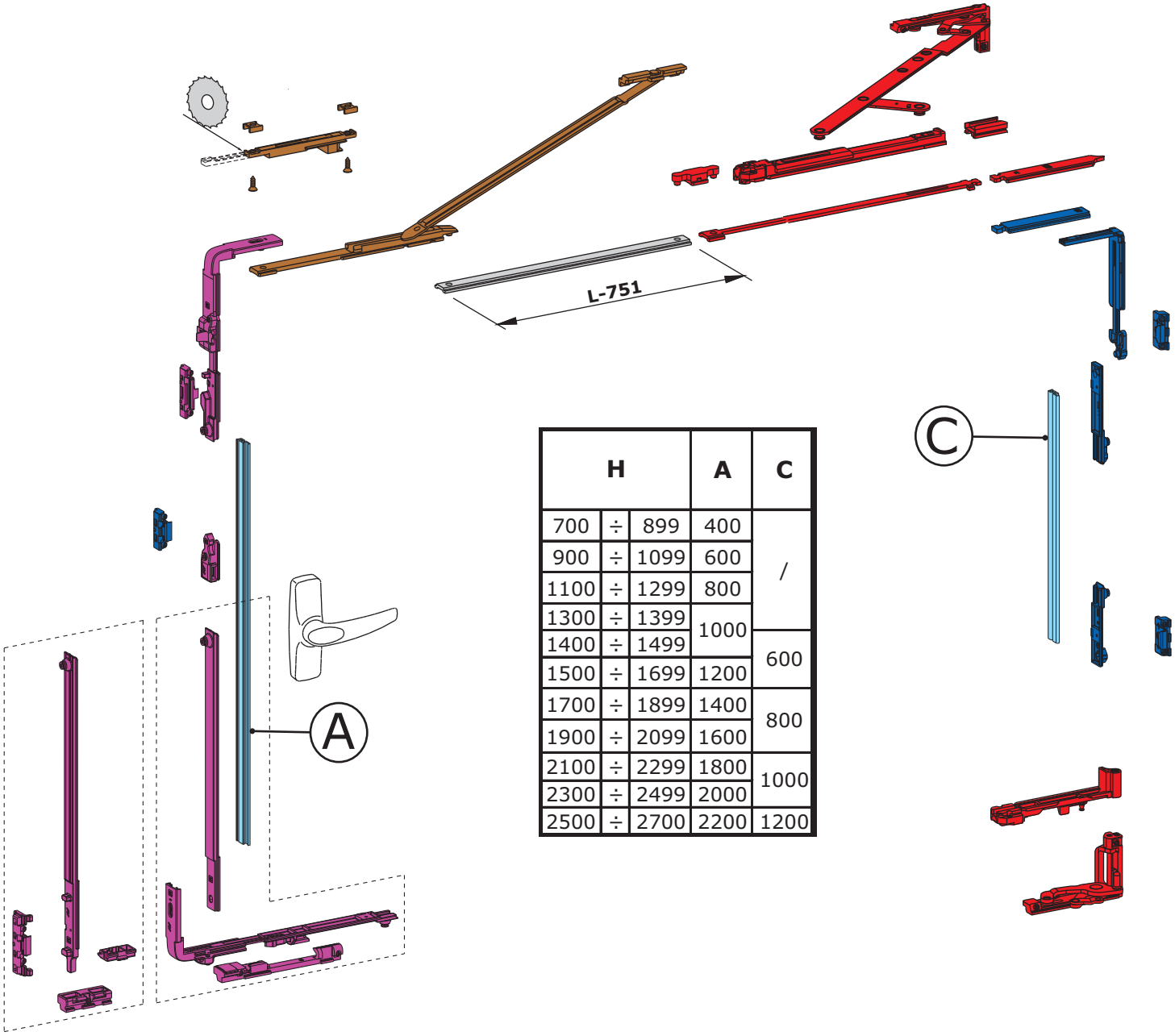

H			A	C
700	÷	899	400	/
900	÷	1099	600	
1100	÷	1299	800	
1300	÷	1399	1000	
1400	÷	1499		600
1500	÷	1699	1200	
1700	÷	1899	1400	800
1900	÷	2099	1600	
2100	÷	2299	1800	1000
2300	÷	2499	2000	
2500	÷	2700	2200	1200

L = 1301 ÷ 1400 **H = 700 ÷ 2700**	**Art.** **Réf.** **Арт.**	H mm	700 1400	1401 2700
		L mm	1301 1400	
Kit destro composto da cerniere e braccio standard /RH kit with standard arm and hinges/Kit main droite avec compas standard et paumelles/Kit derecho con compás estándar y bisagras/Grundelement rechts mit Standard Schere und Bänder/Основной комплект со стандартными ножницами и правыми петлями/ Zespół prawy z zawiasami i ramieniem standardowym	**3010.732**		**1**	
Kit sinistro composto da cerniere e braccio standard /LH kit with standard arm and hinges/Kit main gauche avec compas standard et paumelles/Kit izquierdo con compás estándar y bisagras/Grundelement links mit Standard Schere und Bänder/Основной комплект со стандартными ножницами и левыми петлями/ Zespół lewy z zawiasami i ramieniem standardowym	**3010.733**			
Braccio supplementare / Supplementary arm / Compas supplémentaire / Compás suplementario / Zweitschere / Дополнительные ножницы / Ramię dodatkowe	**3100.800**		**1**	
Gruppo base con fulcro verticale (senza supporto nè cardine) / Bte.base, verrouill. vert., sans talon ni pilier angle / Grundelement, senkrechter Drehpunkt (ohne Halterung und Angel) / Basic kit with vertical fulcrum (without support and hinge pivot) / Cartón base, fulcro vertical (sin quicio y sin soporte) / Основной комплект с вертикальным шпингалетом (без крепежной пластины и секции нижней петли) / Zespół podstawowy z pionowym punktem obrotowym (bez podpory i czopu zawiasów)	**3200.5L**	**3200.5R**	**1**	
Gruppo base con fulcro verticale (senza supporto nè cardine) / Bte.base, verrouill. vert., sans talon ni pilier angle / Grundelement, senkrechter Drehpunkt (ohne Halterung und Angel) / Basic kit with vertical fulcrum (without support and hinge pivot) / Cartón base, fulcro vertical (sin quicio y sin soporte) / Основной комплект с вертикальным шпингалетом (без крепежной пластины и секции нижней петли) / Zespół podstawowy z pionowym punktem obrotowym (bez podpory i czopu zawiasów)	**3200.20L**	**3200.20R**		
Gruppo base con fulcro orizzontale (senza supporto nè cardine) / Bte.base, verrouill. à renvoi angle, sans talon ni pilier angle / Grundelement, waagerechter Drehpunkt (ohne Halterung und Angel) / Basic kit with horizontal fulcrum (without support and hinge pivot) / Cartón base, fulcro horizontal (sin quicio y sin soporte) / Основной комплект с угловым переключателем (без крепежной пластины и секции нижней петли) / Zespół podstawowy z pionowym punktem obrotowym (bez podpory i czopu zawiasów)	**3200.6L**	**3200.6R**		
Gruppo base con fulcro orizzontale (senza supporto nè cardine) / Bte.base, verrouill. à renvoi angle, sans talon ni pilier angle / Grundelement, waagerechter Drehpunkt (ohne Halterung und Angel) / Basic kit with horizontal fulcrum (without support and hinge pivot) / Cartón base, fulcro horizontal (sin quicio y sin soporte) / Основной комплект с угловым переключателем (без крепежной пластины и секции нижней петли) / Zespół podstawowy z pionowym punktem obrotowym (bez podpory i czopu zawiasów)	**3200.22L**	**3200.22R**		
Kit per 6 punti di chiusura / Kit for 6 locking points / Kit pour 6 points de fermeture / Kit para 6 puntos de cierre / Bausatz für 6 Verschlußpunkte / Комплект для 6 точек запирания / Zestaw na 6 punktów zamknięcia	**3010.822L**	**3010.822R**		**1**
Kit 130 Kg composto da appoggio, supporto e puntale / 130 Kg Kit including supports and top end / Kit pour 130 Kg composé par rampe de maintien, boîtier et pêne / Kit para 130 Kg compuesto por resbalón, soporte y terminal / Комплект на 130 кг, состоящий из подпорки, опоры и стержня / Zespół 130 kg z podstawą, podporą i okuciem metalowym	**3010.708L**	**3010.708R**	**1**	

IV L=1401 ÷ 1700 H=1401 ÷ 2700

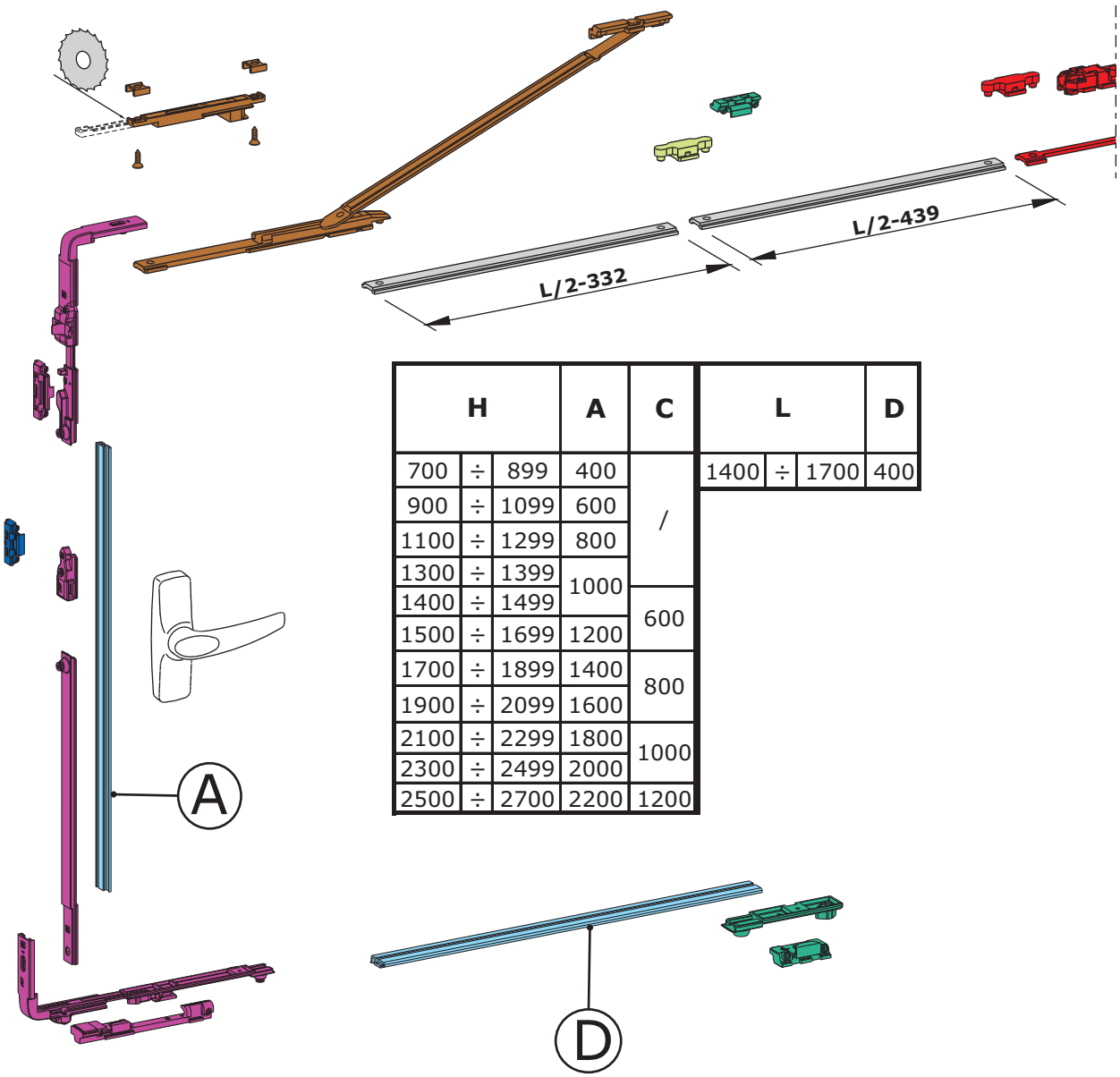

H			A	C	L			D
700	÷	899	400	/	1400	÷	1700	400
900	÷	1099	600					
1100	÷	1299	800					
1300	÷	1399	1000					
1400	÷	1499		600				
1500	÷	1699	1200					
1700	÷	1899	1400	800				
1900	÷	2099	1600					
2100	÷	2299	1800	1000				
2300	÷	2499	2000					
2500	÷	2700	2200	1200				

L = 1401 ÷ 1700 **H = 1401 ÷ 2700**	**Art.** **Réf.** **Арт.**	H mm	700 1400	1401 2700
		L mm	1401 1700	
Kit destro composto da cerniere e braccio standard /RH kit with standard arm and hinges/Kit main droite avec compas standard et paumelles/Kit derecho con compás estándar y bisagras/Grundelement rechts mit Standard Schere und Bänder/Основной комплект со стандартными ножницами и правыми петлями/ Zespół prawy z zawiasami i ramieniem standardowym	**3010.732**		**1**	
Kit sinistro composto da cerniere e braccio standard /LH kit with standard arm and hinges/Kit main gauche avec compas standard et paumelles/Kit izquierdo con compás estándar y bisagras/Grundelement links mit Standard Schere und Bänder/Основной комплект со стандартными ножницами и левыми петлями/ Zespół lewy z zawiasami i ramieniem standardowym	**3010.733**			
Braccio supplementare / Supplementary arm / Compas supplémentaire / Compás suplementario / Zweitschere / Дополнительные ножницы / Ramię dodatkowe	**3100.800**		**1**	
Gruppo base con fulcro orizzontale (senza supporto nè cardine) / Bte.base, verrouill. à renvoi angle, sans talon ni pilier angle / Grundelement, waagerechter Drehpunkt (ohne Halterung und Angel) / Basic kit with horizontal fulcrum (without support and hinge pivot) / Cartón base, fulcro horizontal (sin quicio y sin soporte) / Основной комплект с угловым переключателем (без крепежной пластины и секции нижней петли) / Zespół podstawowy z pionowym punktem obrotowym (bez podpory i czopu zawiasów)	**3200.6L**	**3200.6R**	**1**	
Gruppo base con fulcro orizzontale (senza supporto nè cardine) / Bte.base, verrouill. à renvoi angle, sans talon ni pilier angle / Grundelement, waagerechter Drehpunkt (ohne Halterung und Angel) / Basic kit with horizontal fulcrum (without support and hinge pivot) / Cartón base, fulcro horizontal (sin quicio y sin soporte) / Основной комплект с угловым переключателем (без крепежной пластины и секции нижней петли) / Zespół podstawowy z pionowym punktem obrotowym (bez podpory i czopu zawiasów)	**3200.22L**	**3200.22R**		
Kit per 6 punti di chiusura / Kit for 6 locking points / Kit pour 6 points de fermeture / Kit para 6 puntos de cierre / Bausatz für 6 Verschlußpunkte / Комплект для 6 точек запирания / Zestaw na 6 punktów zamknięcia	**3010.822L**	**3010.822R**		**1**
Kit per 8 punti di chiusura / Kit for 8 locking points / Kit pour 8 points de fermeture / Kit para 8 puntos de cierre / Bausatz für 8 Verschlußpunkte / Комплект для 8 точек запирания / Zestaw na 8 punktów zamknięcia	**3200.825L**	**3200.825R**		**1**
Nasello di chiusura / Locking piece / Verrouilleur / Gancho / Riegelschieber / Запирающая часть / Element blokujący	**1243.710W**			**1**
Kit 130 Kg composto da appoggio, supporto e puntale / 130 Kg Kit including supports and top end / Kit pour 130 Kg composé par rampe de maintien, boîtier et pêne / Kit para 130 Kg compuesto por resbalón, soporte y terminal / Комплект на 130 кг, состоящий из подпорки, опоры и стержня / Zespół 130 kg z podstawą, podporą i okuciem metalowym	**3010.708L**	**3010.708R**	**1**	

Sequenza di montaggio
Sequence assembly
Séquence de montage
Secuencia de montaje
Montagereihenfolge
Kolejność montażu
Последовательность сборки

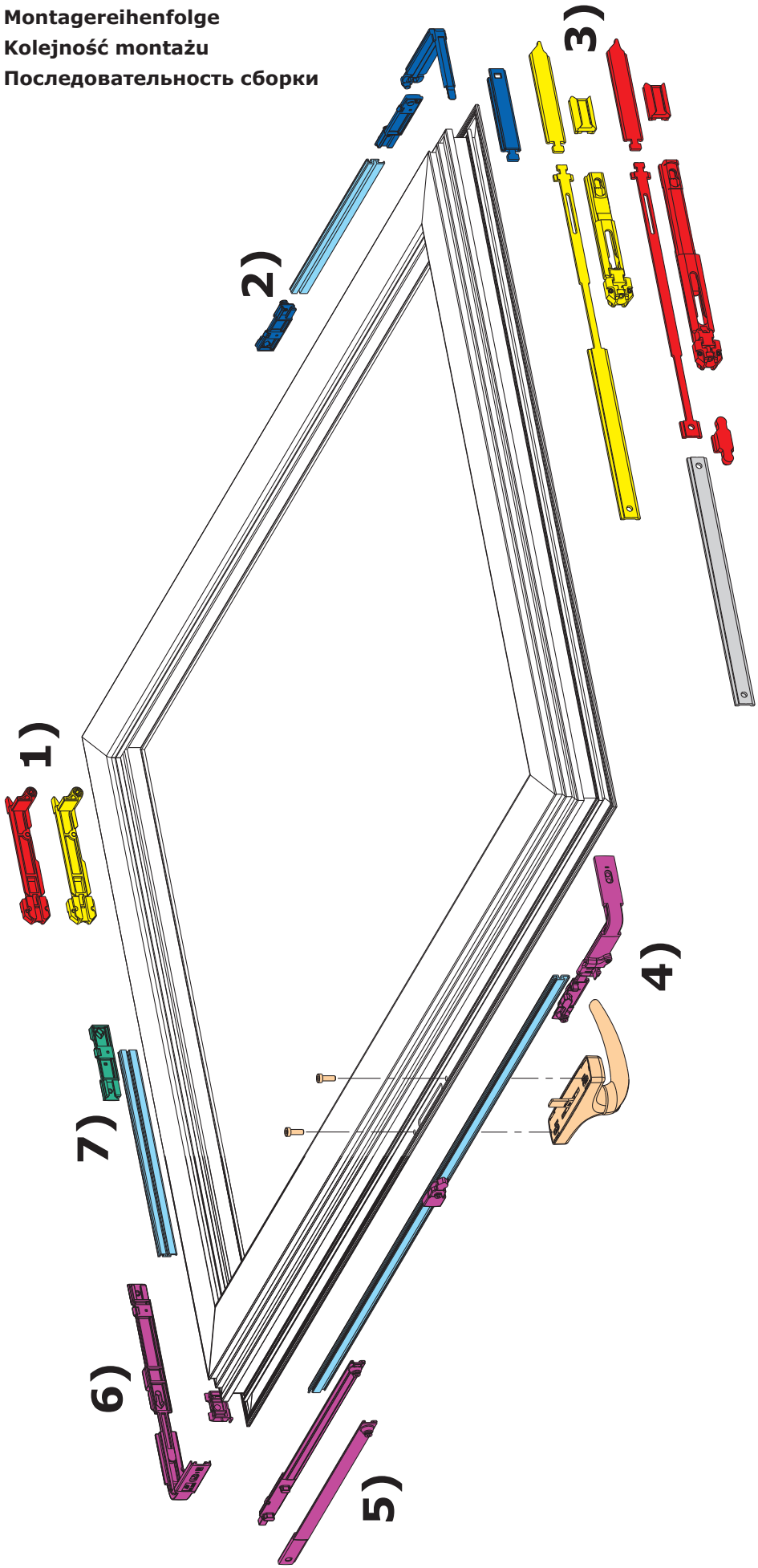

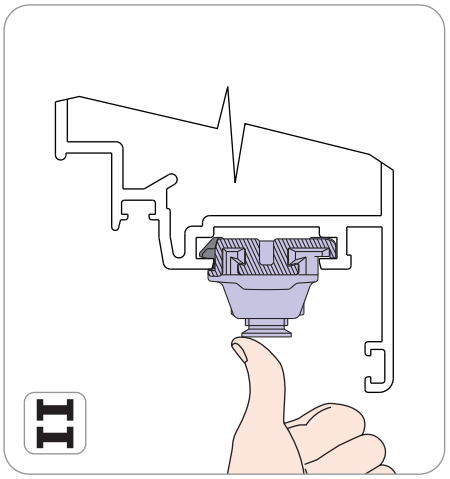

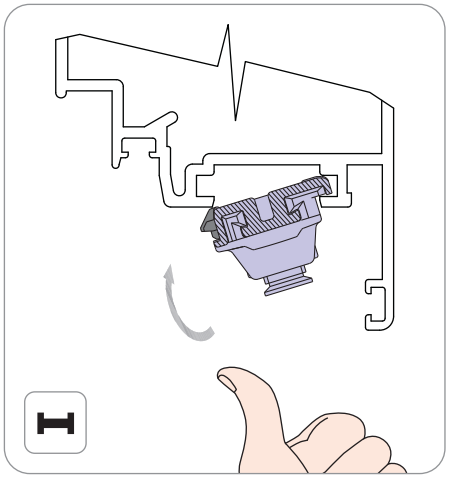

-Inserimento dei componenti
-Components insertion
-Introduction des composants
-Introducción de los componentes
-Einfügen der Bauteile
-Składanie części
-Установка компонентов

1)

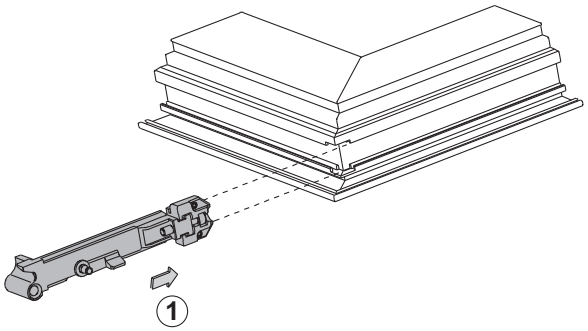

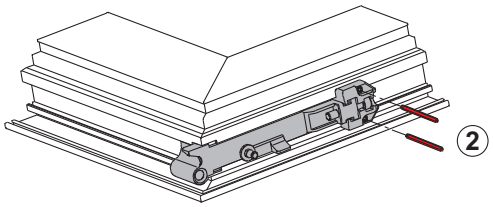

2)

Solo per i 6 punti di chiusura (H>1400 mm) - Only for 6 closing points (H>1400 mm) - Seulement pour 6 points de fermeture (H>1400 mm) - Sólo para los 6 puntos de cierre (H>1400 mm) - Nur für 6 Verschlusspunkte (H > 1400 mm) - Tylko do 6 punktów zamknięcia (H>1400 mm) - Только для 6 точек запирания (H > 1400 мм)

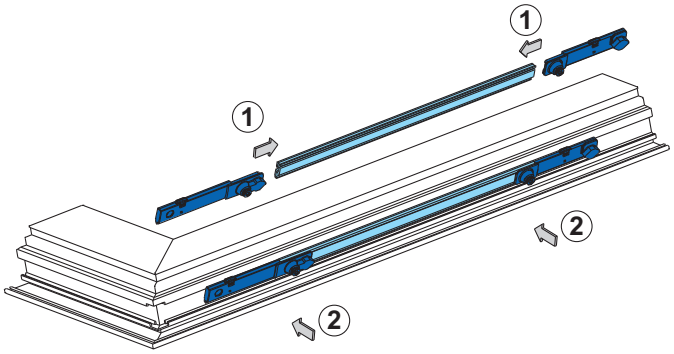

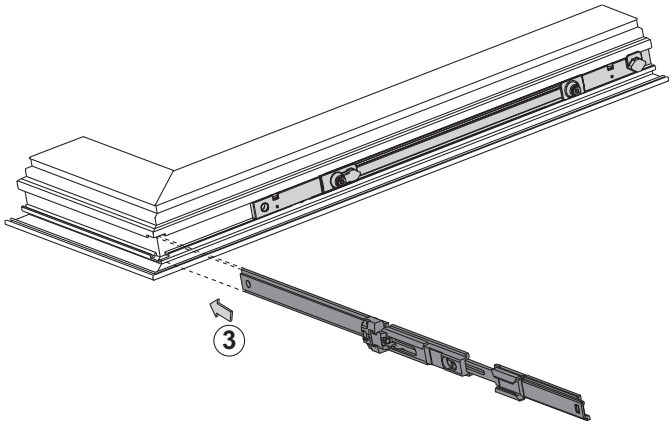

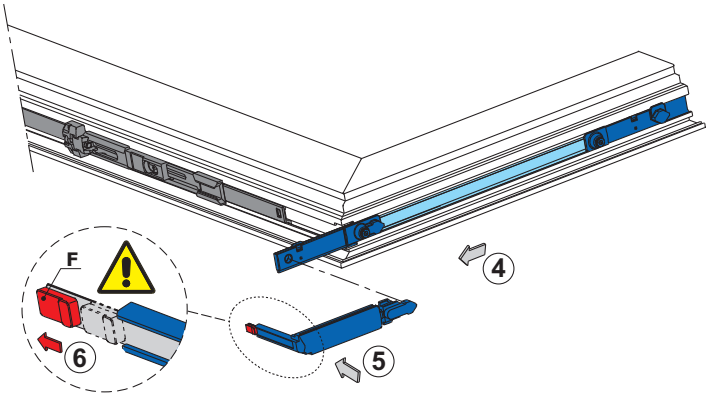

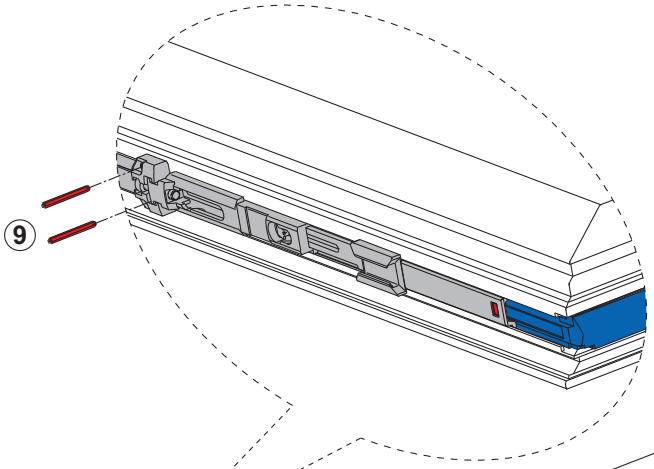

- Estrarre l' aggancio **F**.
- Extract piece **F**.
- Allever la pièce **F**.
- Sacar el enganche **F**.
- Ziehen Klammer **F**.
- Wysuń część **F**.
- извлеките зацеп **F**.

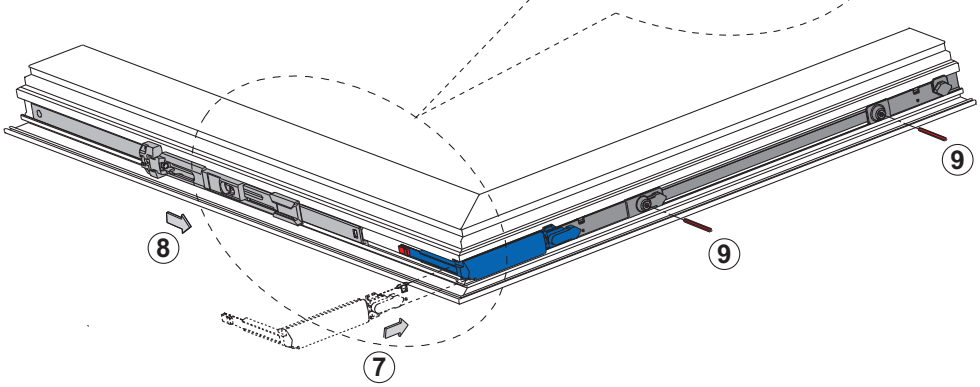

Smontaggio rinvio 6° punto di chiusura (3010.822R/L)

6 closing point corner device disassembling (3010.822R/L

Demontage du renvoi d' angle pour le 6ème point de fermeture (3010.822R/L)

Desenganche reenvío 6° punto de cierre (3010.822R/L)

Ausbau d.Eckwinkelumlenkung am 6. Verschlußpunkt (3010.822R/L)

Rozbiórka odboczki 6º punktu zamknięcia (3010.822R/L)

снятие углового переключателя при 6 точках запирания (3010.822R/L)

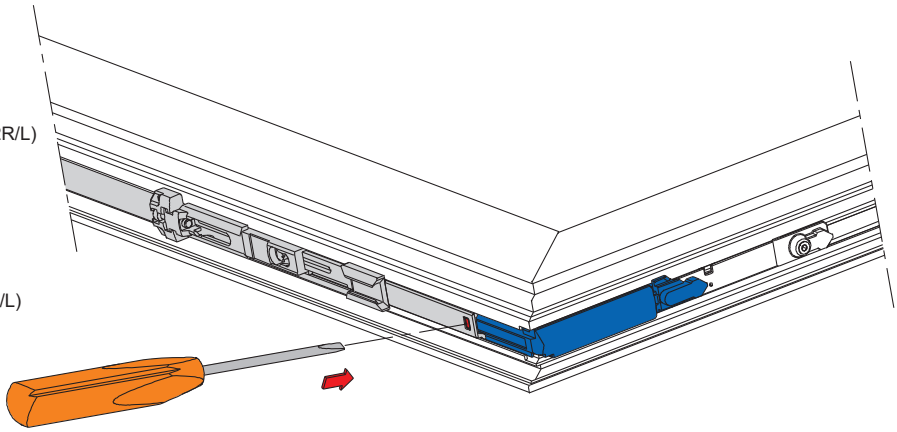

3) 450<L<613

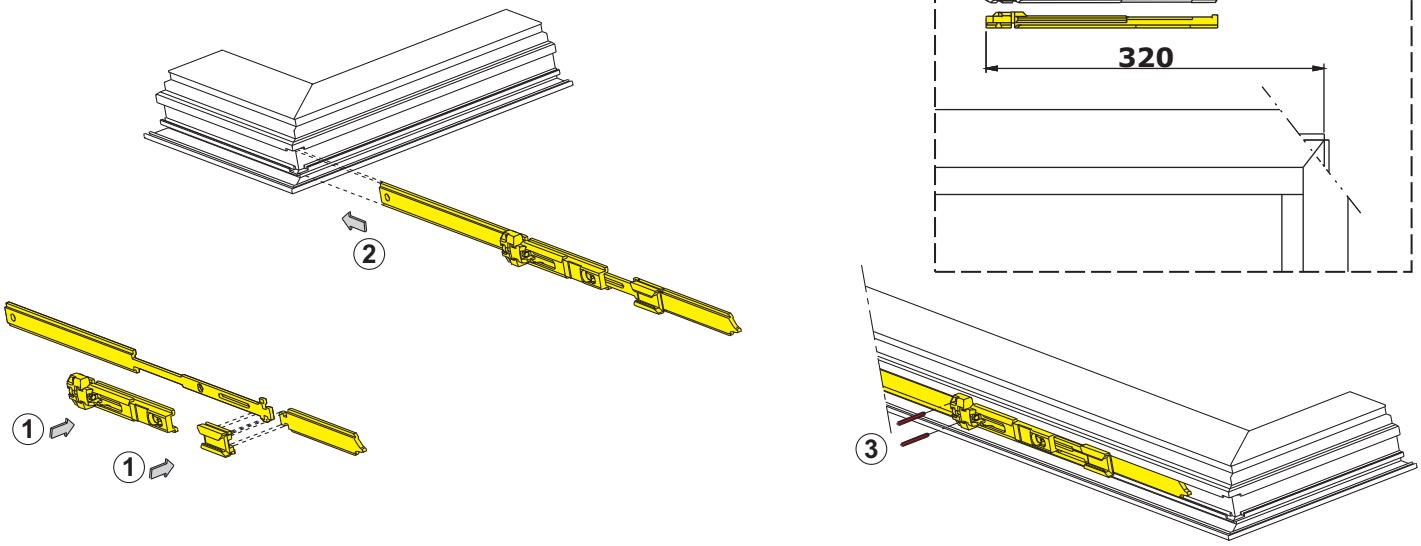

3a) 614<L<1700

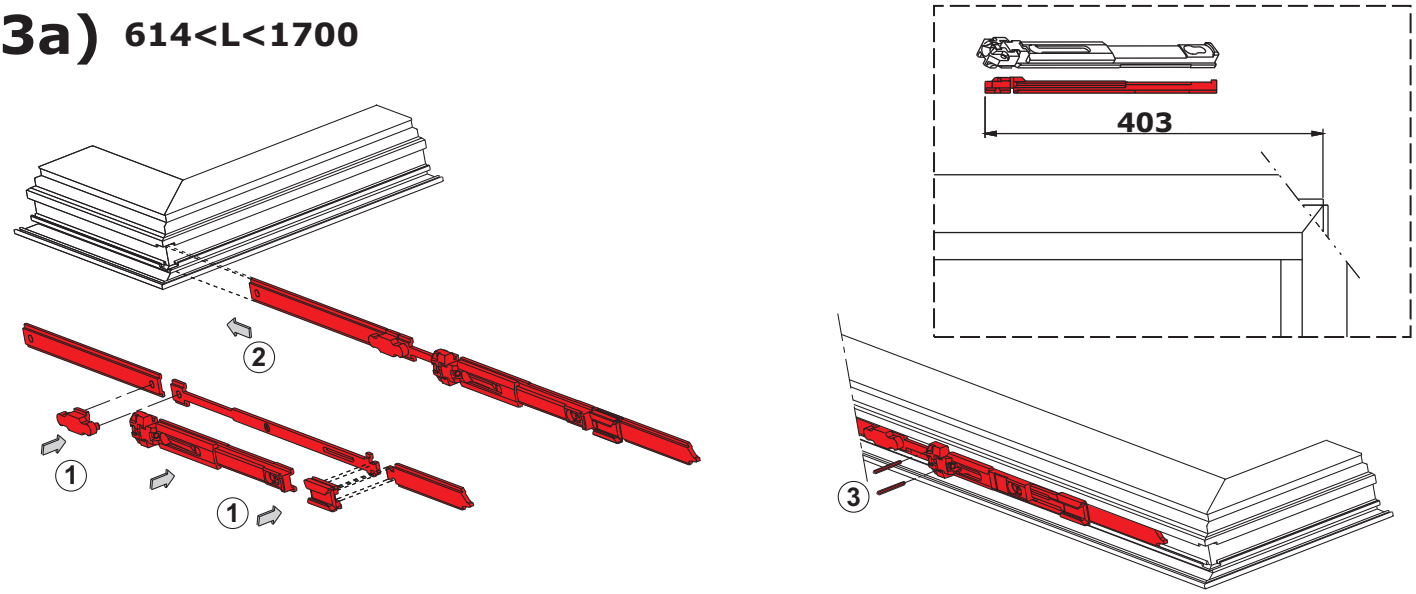

4)

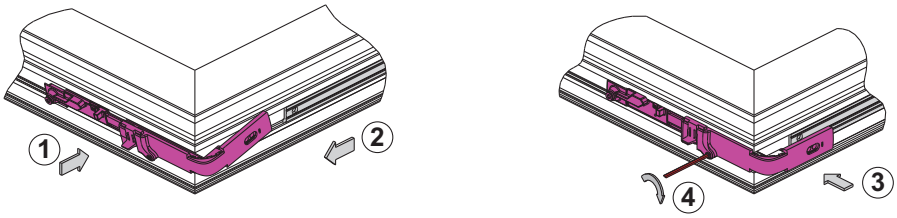

5) Con fulcro verticale - With vertical fulcrum - Avec dispositif de verrouillage vertical - Con fulcro vertical - Mit senkrechtem Drehpunkt - z podparciem obrotowym pionowym - С вертикальным шпингалетом.

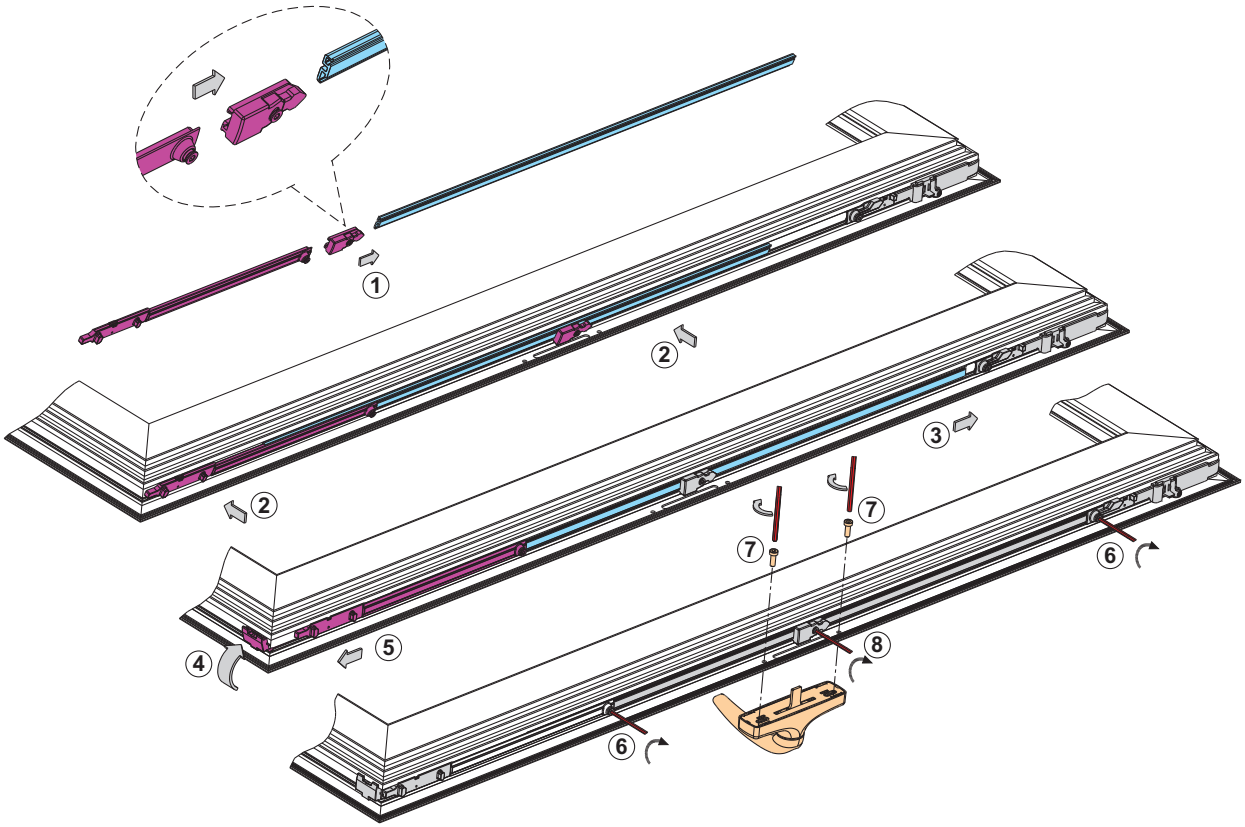

6) Con fulcro a rinvio d'angolo - Wuith corner transmission fulcrum - Dispositif de verrouillage avec renvoi d'angle - Fulcro con ángulo de reenvio - Drehpunkt mit Eckumlenkung - z podparciem obrotowym z przekładnią kątową - С угловым переключателем.

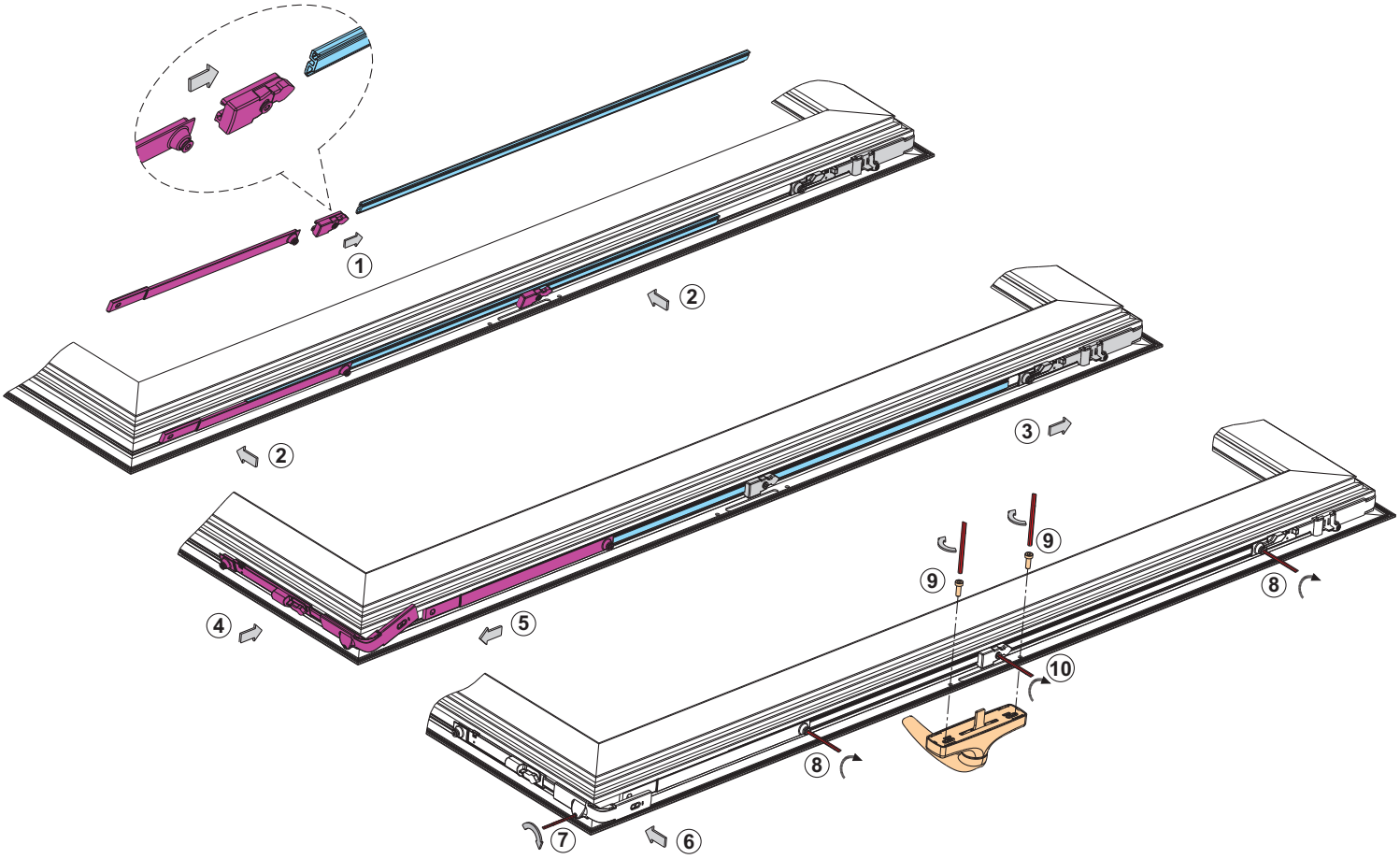

7) Solo per i 8 punti di chiusura (L>1400 mm) - Only for 8 closing points (L>1400 mm) - Seulement pour 8 points de fermeture (L>1400 mm) - Sólo para los 8 puntos de cierre (L>1400 mm) - Nur für 8 Verschlusspunkte (L > 1400 mm) - Tylko do 8 punktów zamknięcia (L>1400 mm) - Только для 8 точек запирания (L > 1400 мм)

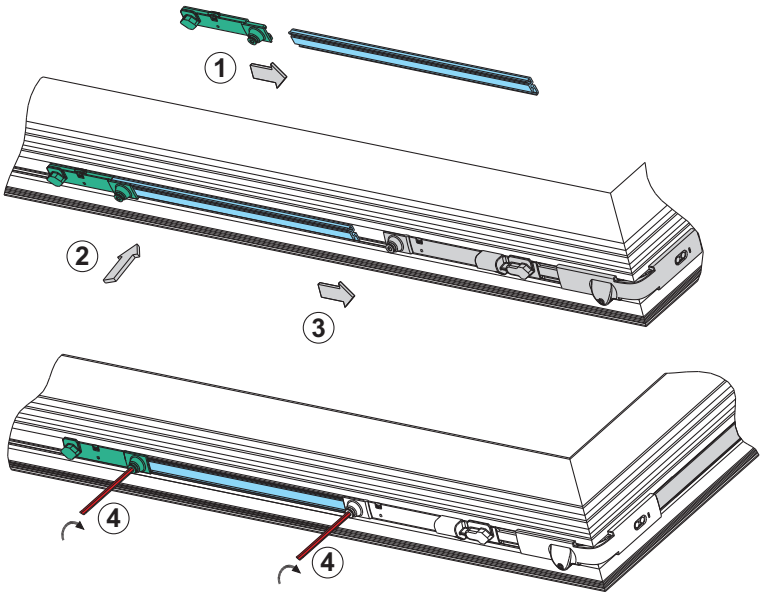

Sblocco dei componenti - Release of the components - Déblocage des composants - Desbloqueo de los componentes - Entriegelung der Bauteile - Odblokowanie części - Разблокировка механизма

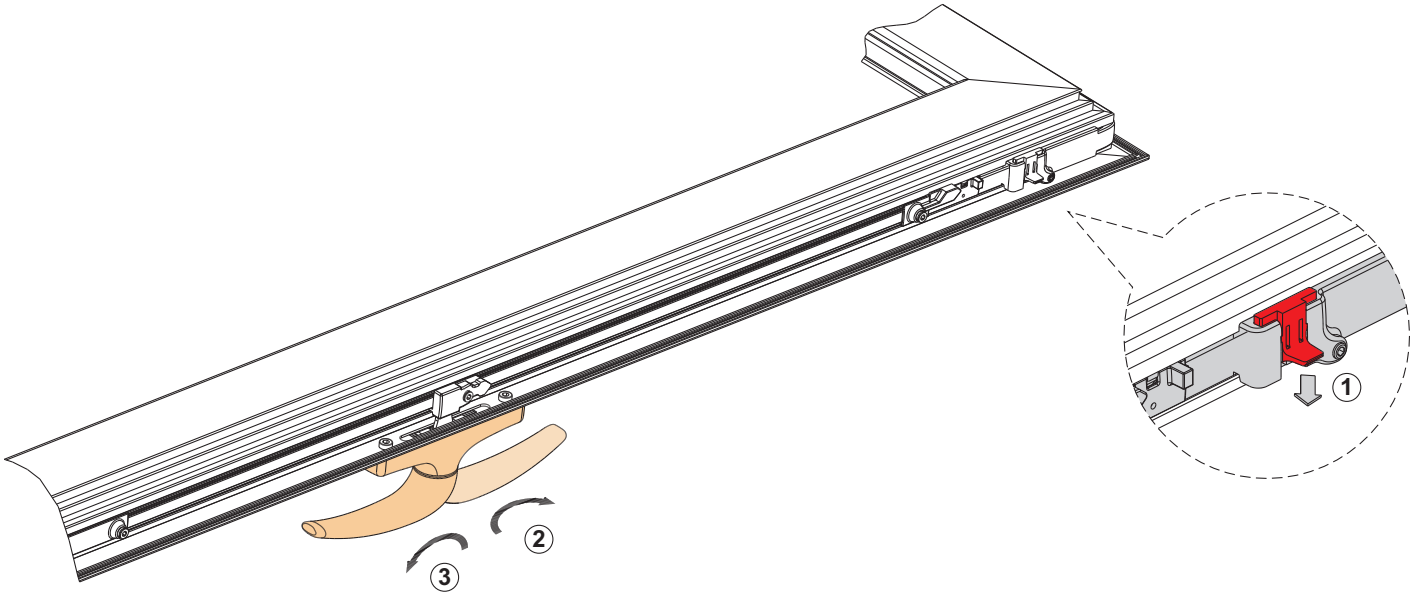

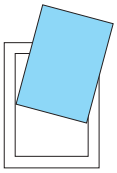

Posizionamento in falsa manovra per montaggio e smontaggio anta - Bringing to the false manoeuvre position for sash mounting and demounting - Positionnement en fausse manoeuvre pour monter et demonter le vantail - Emplazamiento en falsa maniobra para montar y desmontar la hoja - Positionierung in fehlbedienstellung zum einbauen und ausbauen des flügels - W położenie niewłaściwego manewrowania przy montażu i rozbiórce skrzydła - Установка в положение некорректного открывания для монтажа и снятия створки

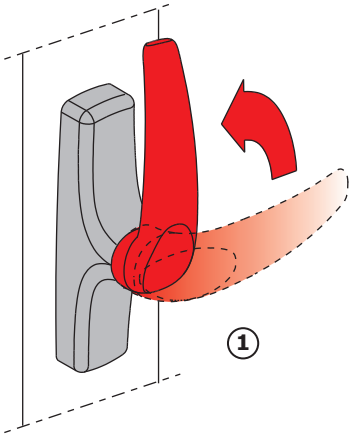

Prima di inserire l'anta nel telaio, ruotare l'impugnatura cremonese come indicato in fig.1 premendo contemporaneamente la linguetta R della falsa manovra.

Before inserting the sash on the frame, turn the grip handle as shown on picture 1, pressing at the same time, R part of mishandling element.

Avant d'introduire le vantail dans le dormant, tourner la crémone comme indiquè par le dessin 1, et en même temps presser la pièce R du dispositif de la fausse manoeuvre.

Antes la introducción de la hoja dentro del marco, emplazar la cremona como indicado por el dibujo 1, haciendo presión al mismo tiempo sobre la pieza R de la falsa maniobra.

Vor dem Einbau des Flügels in den Blendrahmen den Getriebegriff laut Abb. 1 drehen und gleichzeitig auf die Feder R der Fehlbedienung drücken.

Przed wstawieniem skrzydła w ramę przekręcić uchwyt jak to ilustruje rys. 1, wciskając jednocześnie języczek R urządzenia zabezpieczającego przed niewłaściwym manewrowaniem.

Прежде чем вставить створку в раму, поверните рукоятку ручки, как показано на рис. 1, одновременно нажав на язычок блокиратора некорректного открывания (R).

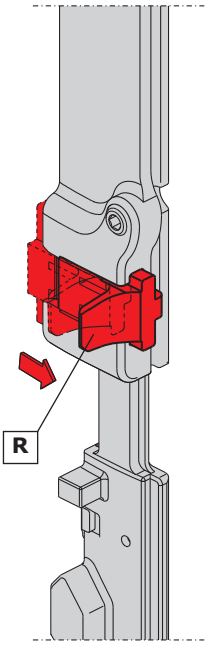

Montaggio anta - Sash fitting - Montage du vantail - Montaje de la hoja - Einbau des flügels - Montaż skrzydła - Монтаж створки

Inserire i perni X e Y della cerniera inferiore nelle rispettive sedi X1 e Y1;
nella cerniera superiore posizionare i perni S nelle asole S1;
agganciare l'anta facendo scorrere il perno S nella parte più stretta dell'asola (fig.2).

Fit lower hinge pins X and Y in their seats X1 and Y1;
on the upper hinge fit pins S into slots S1;
secure the sash by causing pin S to slide into the narrow section of the slot (Fig. 2).

Introduire les pênes X et Y de la paumelle inférieure dans ses sièges X1 et Y1;
dans la paumelle supérieure positionner les pênes S dans les trous S1;
accrocher le vantail en faisant glisser le pêne S jusqu'au fond du trou (dessin 2).

Introducir los pernios X e Y de la bisagra inferior dentro las respectivas sedes X1 e Y1;
al interior de la bisagra superior emplazar los pernios S dentro de los agujeros S1;
enganchar la hoja haciendo deslizar el pernio hasta la parte más estrecha del agujero (dibujo 2).

Die Zapfen X und Y des unteren Bands in die entsprechenden Aufnahmen X1 und Y1 einsetzen;
Die Zapfen S am oberen Band in die Langlöcher S1 einsetzen;
Den Flügel einhängen und dafür den Zapfen S in den engeren Teil des Langlochs schieben, siehe Abb. 2.

Wstawić kołki X i Y w zawiasę dolną w odnośne gniazda X1 i Y1;
W górnej zawiasie umieścić kołki S w otworach S1;
Zablokować skrzydło przesuwając kołek S do najwęższej części otworu. Rys . 2.

Вставьте стержни X и Y нижней петли в соответствующие отверстия секций петли X1 и Y1;
На верхней петле расположите стержни S над отверстиями S1;
Присоедините створку таким образом, чтобы стержень S продвинулся в более узкую часть отверстия, как показано на рис. 2.

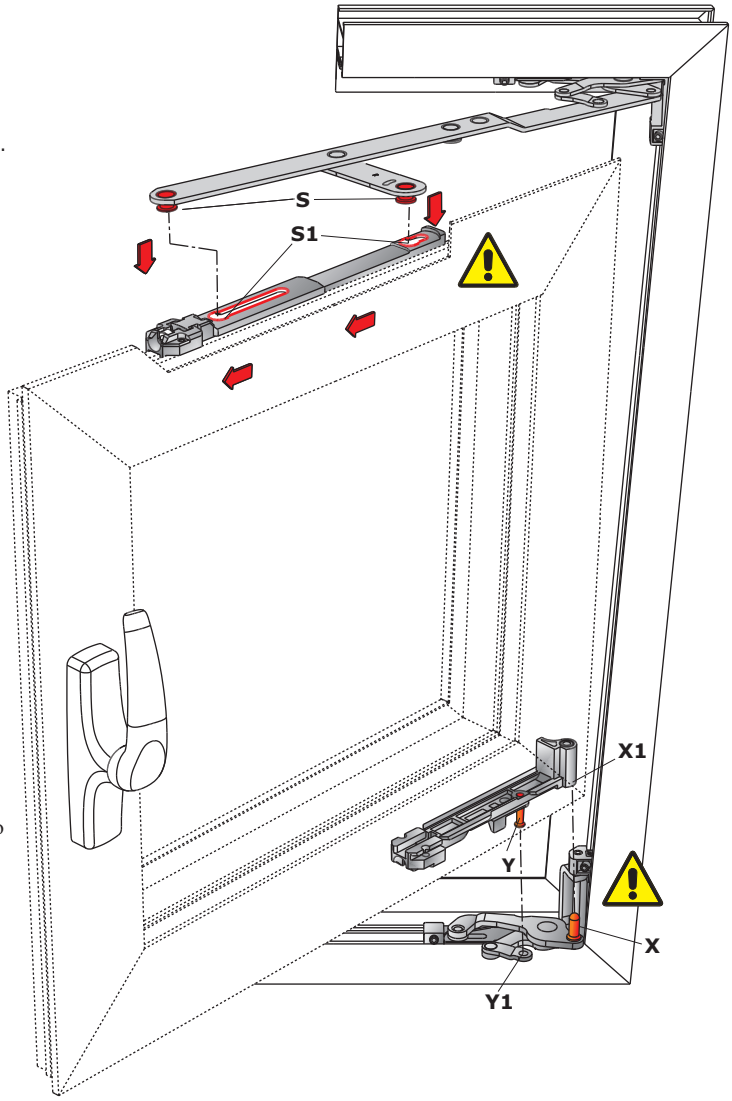

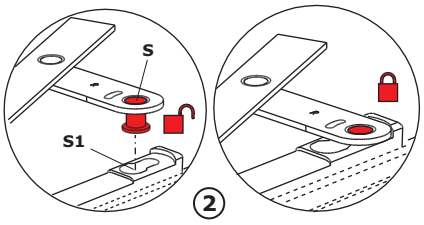

Dima per posizionamento anta su cerniera inferiore - Leaf positioning jig on lower hinge - Gabarit de pose du vantail sur la paumelle inférieure - Plantilla de emplazamiento de la hoja sobre la bisagra inferior - Lehre zur Positionierung des unteren Bandes am Flügel - Szablon do umieszczenia skrzydła na zawiasie dolnej - Шаблон для установки створки на нижнюю петлю

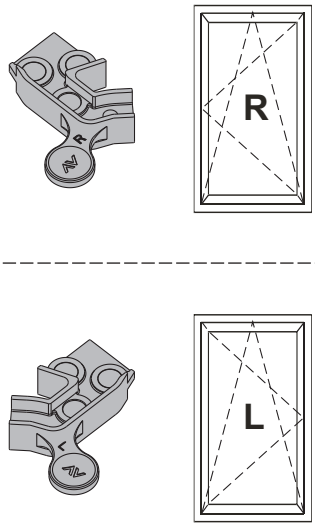

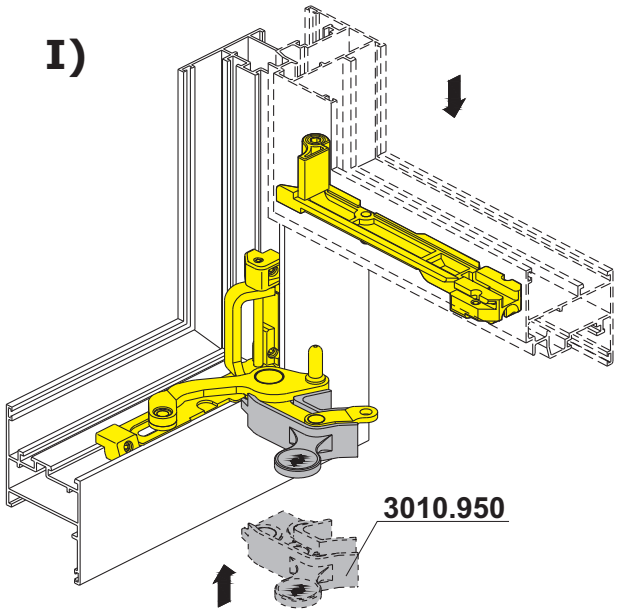

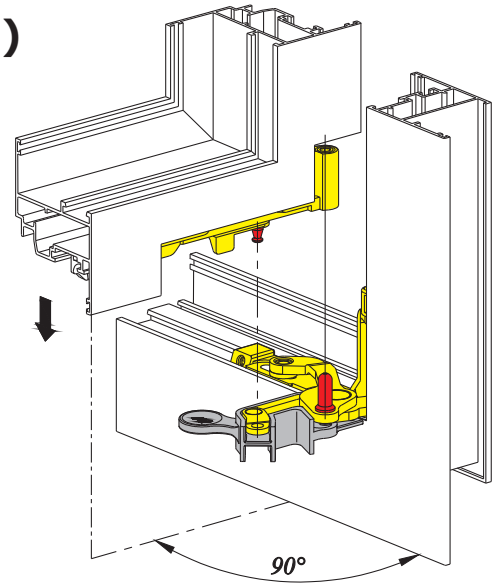

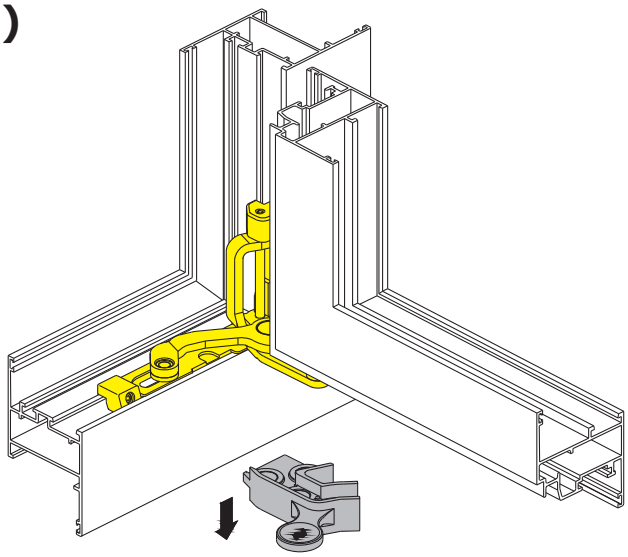

Smontaggio anta - disassembling sash - demontage du vantail - desenganche de la hoja - ausbau des flügels - Rozbiórka skrzydła - Снятие створки

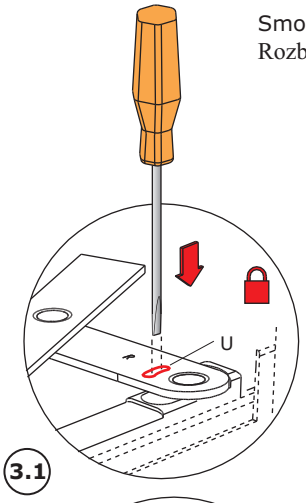

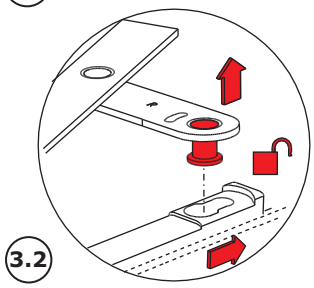

Portare il serramento in posizione di falsa manovra.
Inserire il cacciavite nell'asola U del braccio e premere la molla sottostante (fig.3.1)
Spingere l'anta verso le cerniere e quindi sganciare il braccio a forbice (fig.3.2)

Bring the window to the mishanding manoeuvre position.
Insert a screwdriver into slot U of the arm and press the underlying spring (point 3.1).
Push the sash towards the hinges and then disengage the scissor arm (point 3.2).

Avec le vantail en position de fausse manoeuvre, introduire le tournevis dans le trous U du compas et presser sur le ressort inférieur (dessin 3.1).
Pousser le vantail en direction des paumelles et enlever le compas (dessin 3.2).

Con el cerramiento en posición de falsa maniobra, introducir el atornillador dentro del agujero U del compás y apretar el muelle inferior (dibujo 3.1).
Empujar la hoja hacia las bisagras y levantar el compás (dibujo 3.2).

Die Tür in die Fehlbedienposition bringen. Den Schraubenzieher in das Langloch U der Schere einführen und auf die darunter befindliche Feder drücken (Abb. 3.1).
Den Flügel zu den Bändern hin schieben und dann die Schere aushängen (Abb. 3.2).

Postawić zamknięcie w pozycji niewłaściwego manewrowania.
Wsunąć śrubokręt w otwór w kształcie U w ramieniu i ścisnąć położoną na dole sprężynę (rys. 3.1).
Pchnąć skrzydło w stronę zawias, a zatem odczepić ramię w kształcie nożycy (rys. 3.2).

Переведите окно в положение некорректного открывания.
Вставьте отвертку в отверстие U ножниц и нажмите на находящуюся внизу пружинку (рис. 3.1).
Толкните створку по направлению к петлям и затем отсоедините ножницы (рис. 3.2).

Kit 130 Kg da abbinare ai gruppi base anta ribalta e alle cerniere per anta affiancata - Kit 130 Kg to use with tilt and turn basic kit and with the secondary leaf hinges - Kit 130 Kg: il faut l'utiliser avec les modules de base OB et avec les paumelles du vantail associé - Kit 130 Kg de utilizar con los kit de la oscilo-batiente y con las bisagras de la hoja pasiva - 130 Kg Kit für Ein–und Doppelflügelige Dreh-Kipp Fenster, zusätzlich zum Basis Kit zu verwenden - Zespół 130 kg do przyłączenia do grup podstawowych ze skrzydłem obrotowo odchylanym i zawiasami skrzydła przyległego - Комплект на 130 кг для использования с основным поворотно-откидным комплектом или с петлями для прилегающей створки

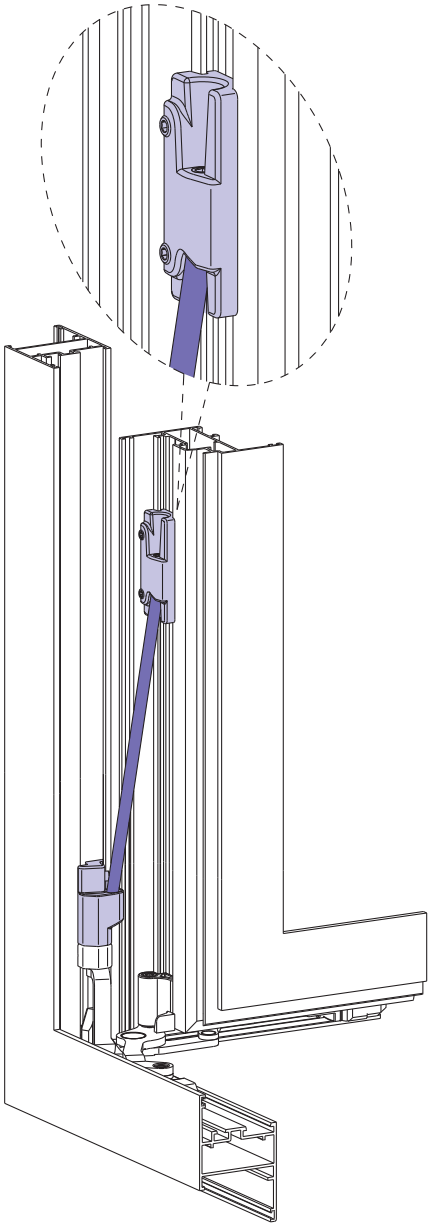

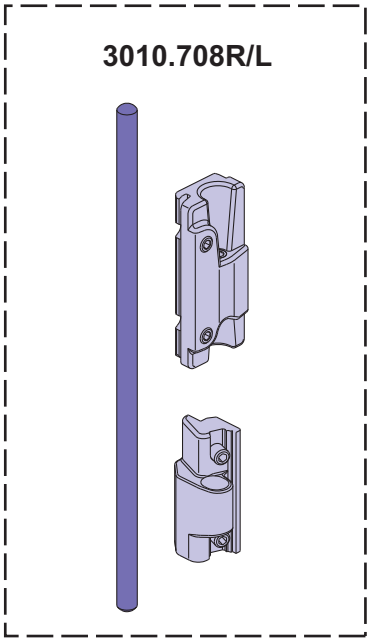

REGOLAZIONE IN ALTEZZA (+2 mm) - VERTICAL ADJUSTMENT (+2 mm) - REGLAGE VERTICAL (+2 mm) - REGULACIÓN VERTICAL (+2 mm) - JUSTIERUNG DER HÖHE (+2 mm) - REGULACJA WYSOKOŒCI (+2 mm) - РЕГУЛИРОВКА ПО ВЫСОТЕ (+2 мм)

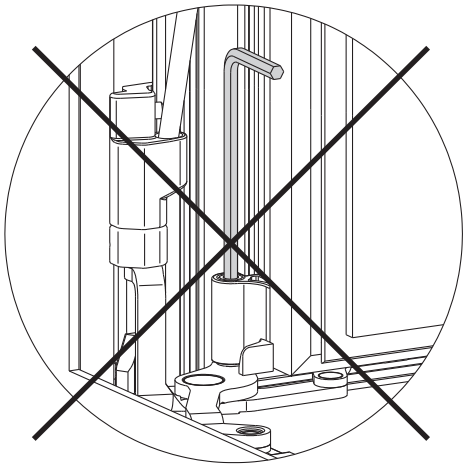

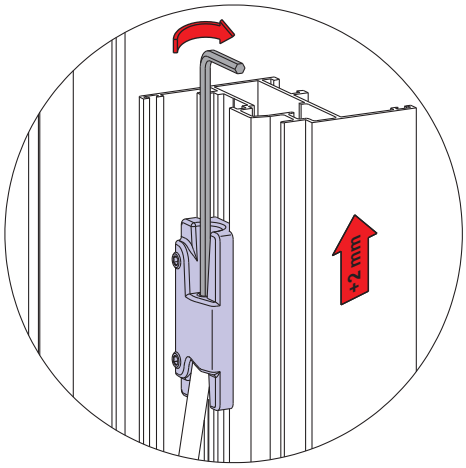

Regolazioni realizzabili - Achievable adjustments - Réglages realizables - Regulaciones realizables - Mögliche Einstellungen - Możliwe regulacje - Возможные регулировки

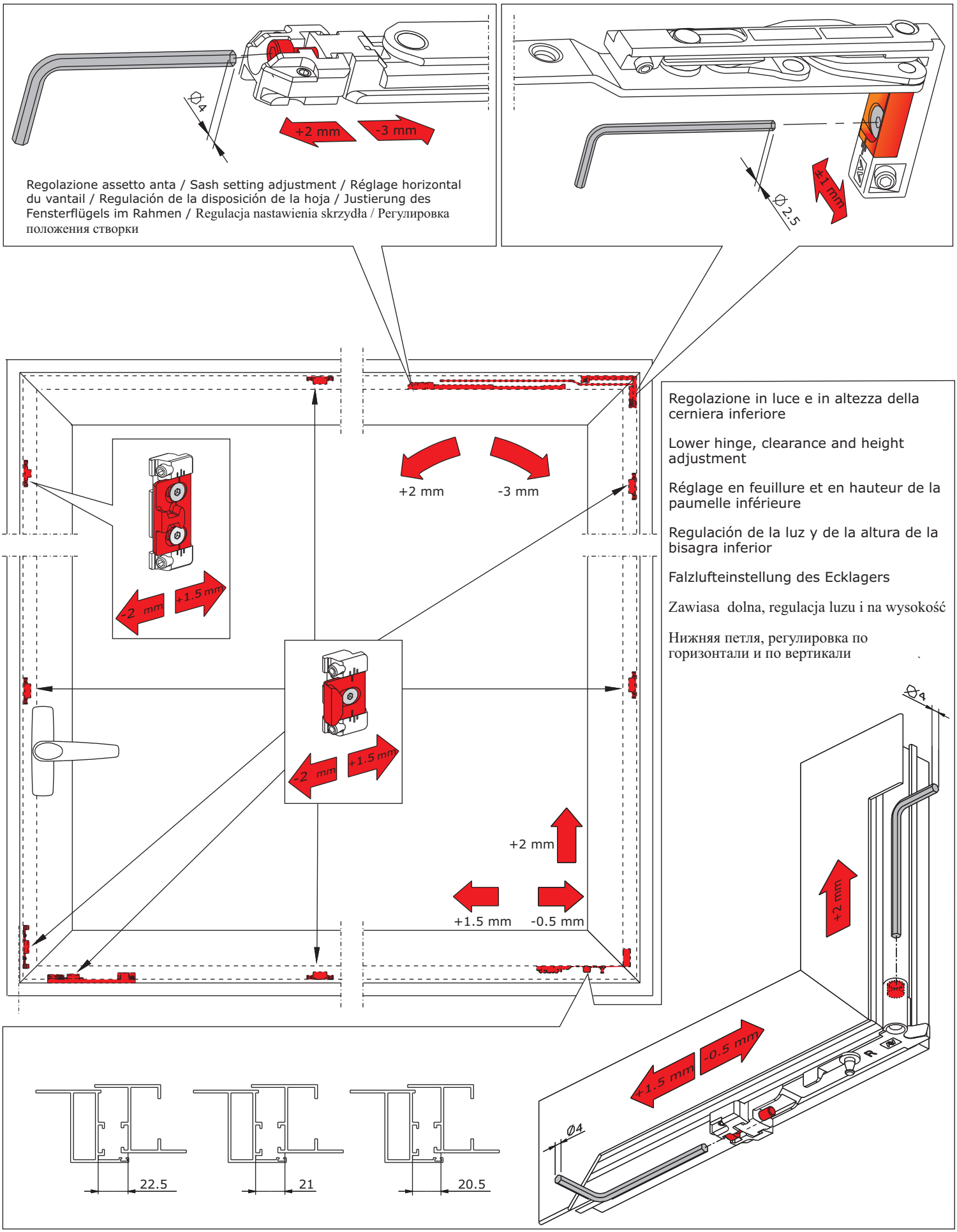

Microventilazione - Night ventilation - Microventilation - Microventilación Mikrolüftung - Mikrowentylacja - Микропроветривание

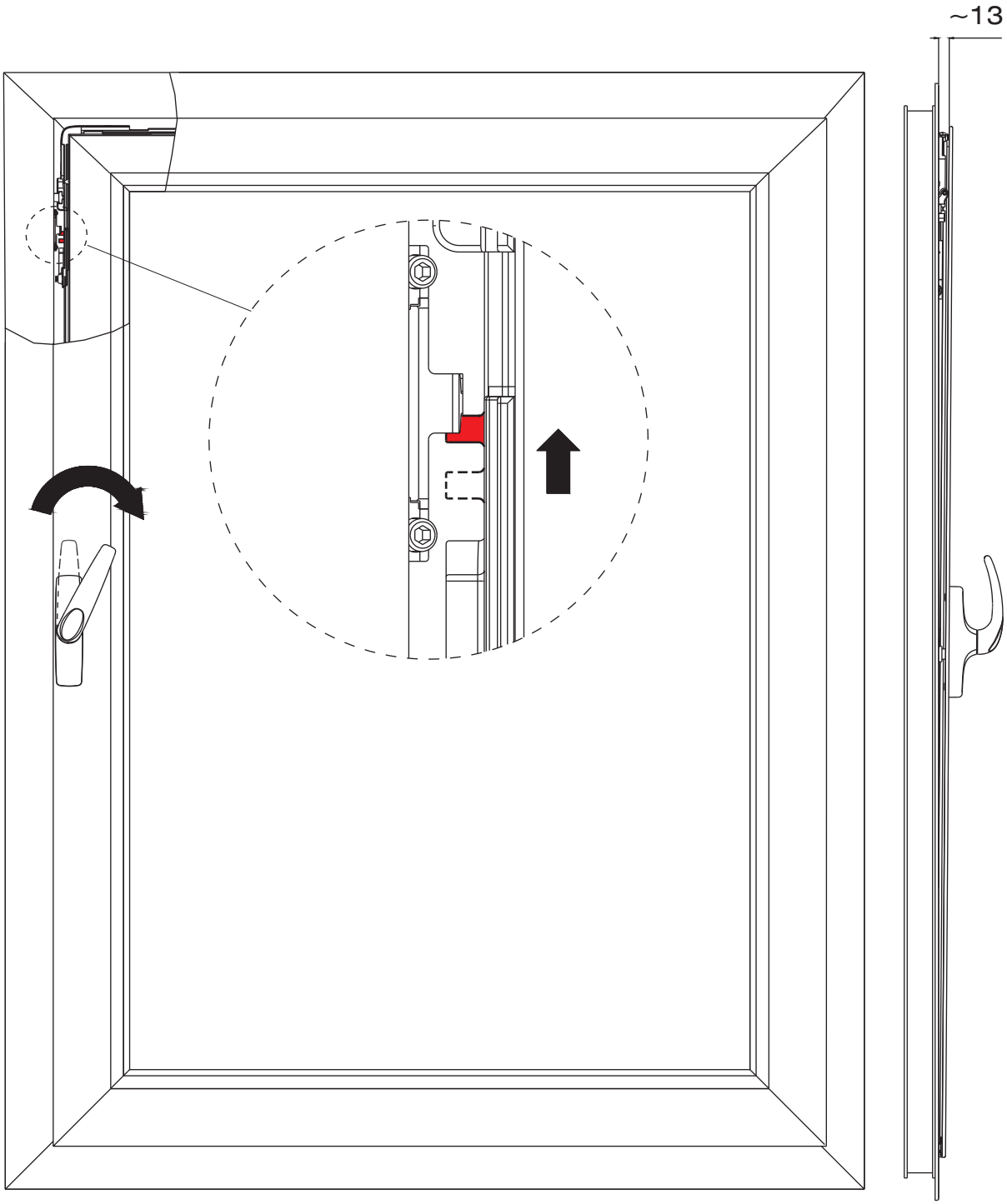

Per la microventilazione, con la cremonese in posizione di vasistas, scostare leggermente l'anta e ruotare la cremonese fino al blocco sull'incontro registrabile superiore.

To do the night ventilation opening, turn the handle in tilt position and open slightly the leaf, then turn the handle until the block on the upper adjustable keeper.

Pour la microventilation, avec la crémone en position d'ouverture à soufflet, déplacer le vantail et tourner la crémone jusqu'au blocage sur la gâche réglable superieure.

Para la microventilación, con la cremona en posición de abatible, desplazar un poco la hoja y girar la cremona hasta que se bloque sobre el cerradero regulable superior.

Für die Mikrolüftung bei in Kippposition befindlichem Getriebegriff den Flügel leicht verschieben und den Getriebegriff drehen, bis er auf dem einstellbaren oberen Anschlag arretiert.

W celu mikrowentylacji, przy uchwycie w pozycji górnego skrzydła okiennego, odsunąć lekko skrzydło i obrócić uchwyt aż do zablokowania na górnym ustalaczu regulowanym.

Для микропроветривания: повернуть ручку в положение фрамужного открывания, приоткрыть створку и повернуть ручку до упора в верхней регулируемой ответной планке.

Kit nasello di chiusura e incontro registrabile (art. 3200.805R/L) in sostituzione del paletto superiore - Kit of locking piece and adjustable keeper (art. 3200.805R/L) in substitution of the upper bolt - Kit de pêne de fermeture et gâche reglable (réf. 3200.805R/L) au lieu du verrou supérieur - Kit compuesto por el contracierre y el cerradero regulable (art. 3200.805R/L) en lugar del pasador superior - Verschlussteil Kit und justierbarer Verschluss (Artikel 3200.805 R/L) als Ersatz des oberen Bolzens - Zestaw elementu blokującego i ustalacza regulowanego (art. 3200.805R/L) w zastępstwie zasuwki górnej - Комплект из запирающей части и регулируемой ответной части (арт. 3200.805R/L) в качестве замены верхнего шпингалета

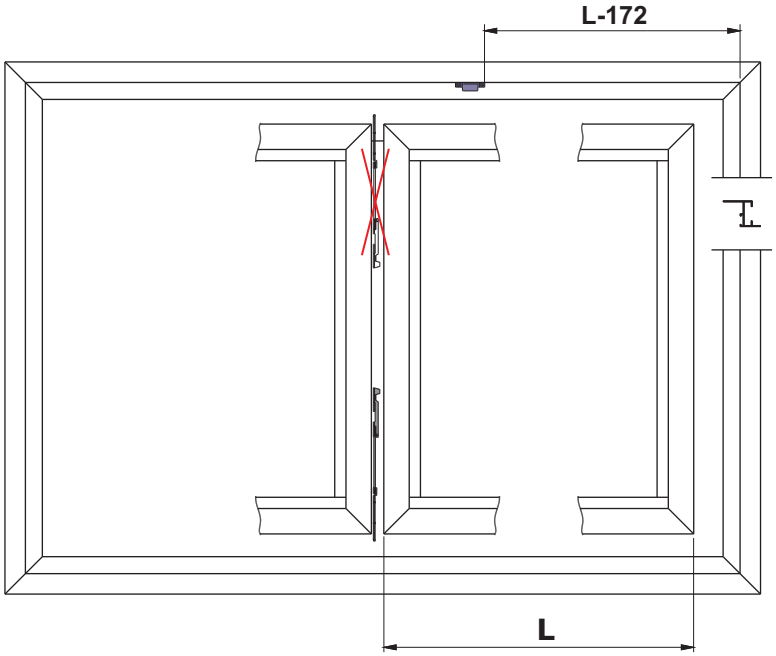

Posizionamento dell'incontro registrabile sul telaio fisso (destro)
Adjustable keeper positioning on the fixed frame (RH)
Positionnement de la gache reglable sur le dormant (d.te)
Emplazamiento del cerradero regulable sobre el marco fijo (dro.)
Positionierung des einstellbaren Anschlags am Rahmen (rechts)
Umieszczenie ustalacza regulowanego na ramie nieruchomej (prawa)
Расположение регулируемой ответной планки на раме (для окна с правыми петлями)

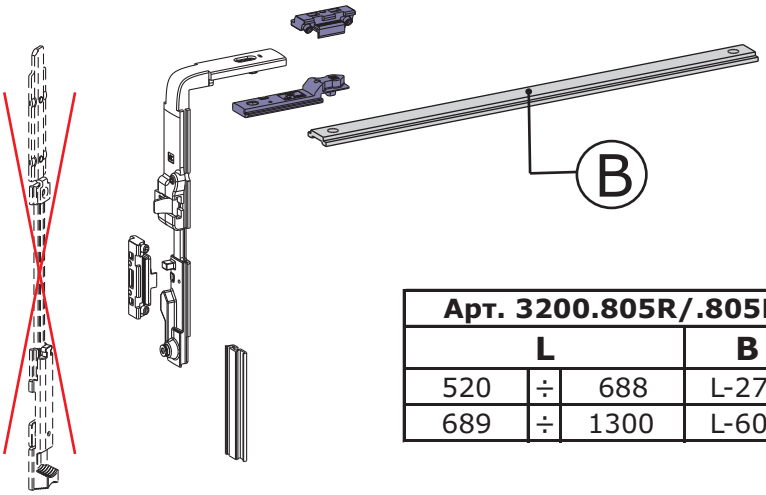

Арт. 3200.805R/.805L			
L			B
520	÷	688	L-276
689	÷	1300	L-600

Gli accessori descritti in questa istruzione funzionano correttamente soltanto se la finestra è stata installata senza ostacoli che impediscano l'apertura dell'anta (110°). Nel caso in cui questo non fosse possibile, si consiglia l'utilizzo del braccio limitatore di apertura art. 1343.4.

The accessories described in this fitting instruction work correctly only if the window has been installed without obstacles that they could hinder the opening.
If some obstacles obstruct the total casement opening (110°), it's suggested to use the damping-effect opening limiter arm stay art. 1343.4.

Les accessoires indiqués dans cette instruction de montage marchent d'une manière correcte seulement si la fenêtre a été installée sans des obstacles qui ne permettent pas la totale ouverture du vantail (110°). Par contre, c'est conseillé d'utiliser le compas limiteur d'ouverture à frein art. 1343.4.

Los accesorios indicados en este plan de montaje funcionan correctamente sólo si la ventana ha sido montada sin obstáculos que impiden la abertura completa de la hoja (110°). Si esto no se puede, entonces se aconseja utilizar el compás limitador de abertura art. 1343.4.

Die in dieser Montageanleitung beschriebenen Beschläge funktionieren nur korrekt, wenn das Fenster ohne Hindernisse eingebaut wurde, die das vollständige Öffnen des Flügels (110°) verhindern. Sollte dies nicht möglich sein, raten wir zur Verwendung der Schere mit Öffnungsbegrenzung Art. 1343.4.

Opisane w tej instrukcji akcesoria funkcjonują prawidłowo wtedy, kiedy okno zostało zainstalowane bez przeszkód, które nie pozwalają na otwarcie skrzydła (110°). Gdyby było to niemożliwe, zaleca się zastosowanie ramienia ograniczającego otwarcie art. 1343.4.

Фурнитура, описанная в данной инструкции, работает правильно только при условии, что никакие препятствия не мешают открыванию створки (110°). Если это невозможно, рекомендуется использовать ограничитель открывания арт. 1343.4.

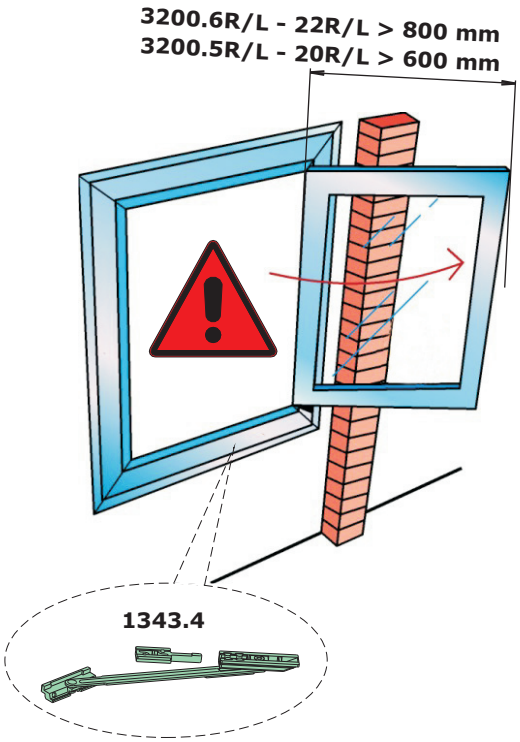

La SAVIO non risponde per vizi o danni causati dal mancato rispetto:
-del campo di applicazione (dimensioni, vetratura e numero dei punti di chiusura);
-delle indicazioni riportate su questo foglio di istruzioni per il montaggio;
-del non corretto e completo montaggio dei singoli particolari.
Rispetto alle presenti informazioni la SAVIO si riserva di apportare qualsiasi modifica in qualsiasi momento senza alcun preavviso.
Si ricorda che il numero dei punti di chiusura per i diversi campi di applicazione illustrati, è puramente indicativo. L'ottenimento delle prestazioni finali del serramento (soprattutto se particolarmente pesante), è condizionato:
dalla robustezza e dall'inerzia del profilo, dal funzionamento della guarnizione, dalla pressione su di esso determinata dalla sua posizione nell' edificio e dall' ubicazione di quest' ultimo. L' insieme di questi parametri potrebbe richiedere un numero di punti di chiusura superiore e/o posizionati diversamente.
Il perfetto funzionamento delle nostre anta-ribalta è garantito solo dall'uso delle nostre specifiche cremonesi.

SAVIO is not liable for defects or damage caused by failure to observe:
-the field of application (dimensions, glazing and number of locking points);
-the information contained in this assembly instructions sheet;
- incorrect or incomplete assembly of individual parts.
With respect to the present information SAVIO reserves the right to make any modifications it deems necessary at any time and without notice.
The number of locking points for the various fields of application illustrated in this instruction sheet is purely guideline. The final performance of the window (especially in the case of particularly heavy units), depends on:
the strength and inertia of the profile, operation of the weather seal, the pressure exerted on the window in relation to the position of the window in the building and the site of the building. The combination of the foregoing parameters may result in the need for a greater number of locking points and/or different positioning of the locking points.
Perfect operation of our tilt-and-turn window is assured only when using our specific handles.

SAVIO ne répond pas des vices et dommages causés par le non-respect:
-du champ d' application (dimensions, vitrage et nombre de points de fermeture);
-des indications de pose précisées sur ce plan de montage;
-du montage correct et complet de toutes les pièces de la ferrure.
SAVIO se réserve le droit d' apporter toute modification aux informations reportées sur ce plan, à tout moment et sans préavis.
Il est rappelé que le nombre de points de fermeture, correspondant aux divers champs d' application indiqués, est purement indicatif.
L' obtention des performances de la fenêtre (surtout si son poids est particulièrement important) est lié: à l' inertie et à la robustesse du profil, à l' action du joint, à la pression exercée sur celle-ci qui est déterminée par son emplacement dans le bâtiment et par la zone de construction de ce dernier. L'ensemble de ces paramètres pourraient nécessiter un nombre de points de fermeture supérieurs et/ou positionnés de façon différente.
Le fonctionnement de notre oscillo-battant est garanti seulement dans le cas de l'utilisation de nos crémones.

SAVIO no se hará cargo de los daños causados por vicios o no respetar:
-el campo de aplicación (dimensiones, peso, espesor del cristal, número de puntos de cierre);
-por no seguir las indicaciones de montaje explicadas en esta hoja;
-el correcto y completo montaje de todas las piezas.
Respecto a las presentes informaciones, SAVIO se reserva el derecho de realizar cualquier modificación en cualquier momento sin previo aviso. Se recuerda que el número de los puntos de cierre para los diversos campos de aplicación ilustrados, es puramente indicativo.
Los ajustes finales de la ventana (en particular si es muy pesante) dependerán de la perfección y robustez de los perfiles, las gomas, la presión del viento, la situación de la ventana respecto al edificio y del edificio mismo. La conjunción de varios parametros podría requerir un número de puntos de cierres superior y/o posicionados diversamente.
El perfecto funcionamiento de nuestras oscilo-batientes es garantizado sólo en el caso que se utilizen nuestras específicas cremonas.

Die Firma SAVIO haftet nicht für Mängel oder Schäden die ergeben durch:
- Nichteinhaltung des Anwendungsbereichs (Abmessungen, Glasstärke, Anzahl der Verschlusspunkte);
- Missachtung der in dieser Montageanleitung enthaltenen Hinweise;
- Falscher oder unvollständiger Einbau der einzelnen Bauteile.
Hinsichtlich dieser Informationen behält sich die Firma SAVIO vor, jederzeit beliebige Änderungen ohne vorherige Benachrichtigung vorzunehmen.
Es wird darauf hingewiesen, dass die Anzahl der Verschlusspunkte für die jeweils erläuterten Anwendungsbereiche einen reinen Richtwert bilden. Die Erzielung der endgültigen Leistungen des Fensters oder der Tür (besonders wenn diese sehr schwer sind) ist abhängig von:
der Robustheit und Trägheit des Profils, der Funktionstüchtigkeit der Dichtung, dem durch die Position im Gebäude und dessen Lage darauf ausgeübten Druck. Alle diese Parameter zusammen erfordern möglicherweise eine höhere Anzahl von Verschlusspunkten und/oder eine andere Positionierung.
Die perfekte Funktionstüchtigkeit unserer Dreh-Kipp-Beschläge wird nur durch die Verwendung unserer spezifischen Getriebegriffe gewährleistet.

Firma SAVIO nie ponosi żadnej odpowiedzialności za szkody spowodowane nieprzestrzeganiem:
- wskazanego zakresu stosowania (wymiary, oszklenie i ilość punktów zamknięcia);
- wskazówek podanych na niniejszym arkuszu z instrukcjami montazowymi;
- jak tez spowodowane niewlasciwym i niekompletnym zamontowaniem poszczególnych detali.
Firma SAVIO zastrzega sobie prawo wnoszenia do niniejszych informacji dowolnych zmian w dowolnej chwili, bez obowiązku uprzedzania.
Nalezy uwzglednic, iz ilosc punktów zamkniecia podanych dla rozmaitych zilustrowanych niniejszym zastosowan ma charakter czysto orientacyjny. Uzyskanie rezultatów koncowych dzialania okna (zwlaszcza w przypadku, gdy jest ono dosc ciezkie) jest uwarunkowane: solidnoscia i stabilnoscia ksztaltki, skutecznoscia dzialania uszczelnienia, sily oddzialywania wiatru uzaleznionej od polozenia okna w budynku, oraz usytuowania samego budynku. Wszystkie te czynniki razem wziete moga wymagac wiekszej ilosci punktów zamkniecia i/ lub innego ich rozmieszczenia.
Doskonałe działanie naszych okien jest zapewnione wyłącznie w przypadku zastosowania naszych specjalnych uchwytów.

Компания САВИО не несет ответственности за дефекты и ущерб, возникшие в результате несоблюдения:
- диапазона применения (размеров, веса, толщины стекла, кол-ва точек запирания);
- указаний, представленных в данной инструкции по сборке;
- правильности и завершенности сборки каждого узла и компонента.
Компания САВИО может в любое время и без предварительного извещения изменять информацию, представленную в данной инструкции.
Указание количества точек запирания в каждом конкретном случае применения носит чисто рекомендательный характер. Эффективность работы окна (особенно достаточно тяжелого) зависит от прочности и неподвижности профиля, от работы уплотнителей, от силы давления ветра на окно, обусловленной расположением окна и самого здания. Совокупность этих параметров может потребовать большее количество точек запирания или изменение их расположения.
Безупречное функционирование наших поворотно-откидных систем может быть гарантировано только при использовании наших специальных ручек.

- 3 anni o 5.000 cicli
- 3 years or 5.000 cycles
- 3 ans ou 5.000 cycles
- 3 años o 5.000 ciclos
- Weiteren 3 Jahre ein (bzw. alle 5.000 Öffnungszyklen)
- 3 lata (albo co 5.000 cykli otwierania)
- Повторяйте смазку каждые три года (или каждые 5000 циклов открывания)

89011157 - REV.0 - 101032